Grillo

AGRIGARDEN MACHINES

FD 500 Tondeuse Hydrostatique

MANUEL D'UTILISATION FR

02574.2021.05

INDEX

1 **Introduction**..... 3

2 **Description et utilisation prévue**..... 3

3 **Étiquettes de sécurité**..... 4

4 **Règles générales de sécurité**..... 5

5 **Avertissements généraux** 7

6 **Identification des décalcomanies d'utilisation côté droit**.... 8
Identification des décalcomanies d'utilisation côté gauche 9

7 **Identification des commandes et fonctions de la machine.** 10

8 **Identification des composants du plateau de coupe**..... 11

9 **Identification des composants du bac de ramassage**.....12

10 **Caractéristiques techniques**..... 13

11 **Mode d'emploi**.....13
11.1 Contrôles à effectuer avant la mise en service.....13
11.2 Démarrage du moteur..... 13
11.3 Démarrage de la machine..... 14
11.4 Fin du travail..... 14
11.5 Nettoyage de routine des machines..... 14
11.6 Règles utiles pour une utilisation correcte.....15
11.7 Terrain en pente et différentiel..... 16

12 **Ajustements ordinaires**..... 16
12.1 Réglage du siège..... 16
12.2 Réglage de la hauteur de coupe..... 16

13 **Dispositifs de sécurité**..... 16
13.1 Sécurités électroniques..... 16
13.2 Frein de stationnement..... 16
13.3 Arceau de sécurité Roll-Bar..... 17

14 **Ajustements extraordinaires**.....18
14.1 Réglage du frein de stationnement..... 18
14.2 Réglage du plateau de coupe..... 18
14.3 Réglage des courroies de prise de force..... 18
14.4 Réglage de l'alignement du bac..... 19
14.5 Réglage du crochet de fermeture du bac.....19

15 **Entretien ordinaire et graissage**..... 19
15.1 Lubrification..... 19
15.2 Entretien du moteur..... 20
15.3 Entretien de la batterie..... 21
15.4 Entretien du plateau de coupe..... 21

16 **Entretien extraordinaire**.....22
16.1 Maintenance du système d'alimentation..... 22
16.2 Entretien du système de refroidissement..... 22
16.3 Entretien du système hydraulique..... 22
16.4 Entretien complet et démontage du plateau de coupe.23
16.5 Entretien de la courroie..... 24
16.6 Maintenance du système électrique..... 25
16.7 Remplacement de la batterie..... 26

17 **Identification des inconvénients**..... 27

18 **Tableau recapitulatif de maitenance**..... 29

19 **Tableau récapitulatif de liquides et quantités**... 29

20 **Mise en dépôt et inactivité prolongée**..... 29

21 **Remorquage de la machine a moteur éteint** 30

22 **Service d'assistance technique**.....30
22.1 Support.....30
22.2 Données d'identification..... 30
22.3 Pièces détachées..... 30
22.4 Garantie..... 30
22.5 Comment commander des pièces détachées..... 30

23 **Avertissements de transport**..... 30

24 **Disposition.**..... 30

Certificat de Conformité CE..... 31

Traduction des instructions originales.
Toutes les informations, illustrations et spécifications techniques de ce manuel sont basées sur les informations les plus récentes disponibles au moment de la publication. Sujet à changement sans notification.

1 INTRODUCTION

Cher client,
en vous remerciant pour la confiance et la préférence accordées à notre Grillo FD 500, nous espérons que l'utilisation de cette nouvelle machine répondra pleinement à vos besoins.
Pour une utilisation optimale et pour son entretien dans le temps, nous vous prions de lire attentivement et de suivre scrupuleusement les instructions de ce manuel ; cela vous permettra d'optimiser les résultats et d'économiser vos dépenses.
Veuillez garder ce manuel, qui doit toujours accompagner le produit en tant que partie intégrante.
La lecture du manuel d'utilisation est très importante

2 DESCRIPTION ET UTILISATION PRÉVUE

La machine Grillo FD 500 est une tondeuse autoportée, conçue pour couper et ramasser l'herbe et ramasser le feuillage.
Toute autre utilisation doit être considérée comme une utilisation non conforme.
Cette tondeuse à gazon doit être utilisée par du personnel connaissant ses caractéristiques spécifiques, les règles de sécurité et tout ce qui concerne la prévention des accidents.
Toute mauvaise utilisation de la machine entraîne la déchéance de la garantie et le déclin de toute responsabilité de la part du fabricant, tout risque résultant d'une mauvaise utilisation sera supporté par l'utilisateur.
L'entretien et la réparation de la machine doivent être effectués par du personnel qualifié qui suit les procédures spécifiées par le fabricant : toute modification ou altération annule la garantie et dégage le fabricant de toute responsabilité en cas de dommages ou d'accidents.

PARAGRAPHES PRÉSENTANT UNE IMPORTANCE PARTICULIÈRE
Ce manuel contient des messages en gras surlignés par ce symbole:

⚠ **ATTENTION**
Ce symbole et le texte qui le suit contiennent des informations qui mettent en évidence les risques possibles, même très graves, pour la sécurité de l'opérateur et de toute personne travaillant sur la tondeuse s'ils ne tiennent pas compte des informations et procédures écrites.

IMPORTANT
Ce symbole est réservé à informer l'opérateur des actions ou des conditions qui pourraient endommager la tondeuse à gazon.

Lisez attentivement ces messages pour éviter de vous blesser ou d'endommager la machine

Le concessionnaire est chargé d'inspecter la machine avant la livraison et de remplir le formulaire d'inspection "INSPECTION AVANT LIVRAISON".

À cette occasion, le concessionnaire fournira au client toutes les informations nécessaires à l'utilisation de la machine.

Le client recevra la machine dans des conditions optimales.

3 ÉTIQUETTES DE SÉCURITÉ

CÔTÉ DROIT et CÔTÉ GAUCHE font référence aux côtés de la machine pour l'opérateur assis au poste de conduite

CÔTÉ DROIT

CÔTÉ GAUCHE

Danger : pièces en mouvement

Danger : lames tranchantes et risque d'objets projetés par la rotation des lames

Danger : pièces en mouvement

Danger joint de cardan

Décalcomanie de danger pour les organes de la transmission

Danger : lames tranchantes et risque d'objets projetés par la rotation des lames

Dangers et avertissements

Danger Consultez le manuel

Danger de brûlures

Danger pour les organes de la transmission

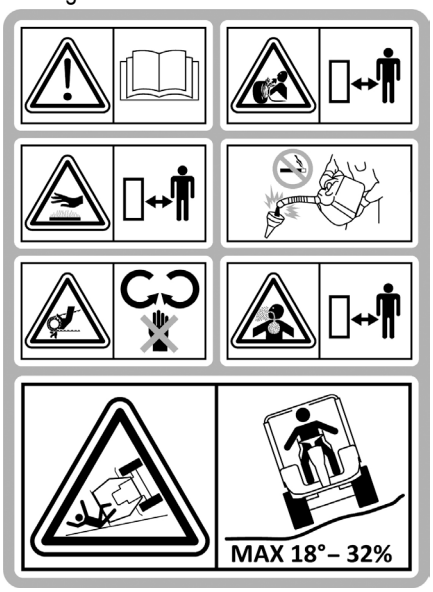

Danger d' explosion

Danger d'incendie

Danger d'inhalation de gaz

Danger de renversement

4 RÈGLES GÉNÉRALES SUR SÉCURITÉ

LES RÈGLES DE PRÉVENTION DES ACCIDENTS

Sur la machine et dans ce manuel, vous trouverez des avertissements et des indications accompagnés de ce symbole:

Indique la présence d'un danger potentiel pour lequel une prudence particulière doit être exercée pour votre propre sécurité et celle des personnes qui peuvent se trouver dans le rayon d'action de la machine.

Cette machine est construite selon les normes européennes et est certifiée par la marque CE.

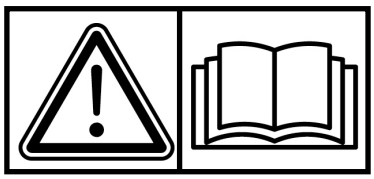

Toutes les règles de prévention des accidents contenues dans ce manuel sont importantes et doivent être respectées. Gardez toujours le manuel à portée de main et lisez-le attentivement pour apprendre à utiliser la machine en toute sécurité. Ne permettez à personne d'utiliser la machine sans avoir reçu des instructions complètes.

EXPLICATION DES AUTOCOLLANTS DE DANGER

DANGER de blessure par les lames tranchantes et les objets projetés par les lames en rotation.

Ne mettez pas vos mains ou vos pieds sous ou dans le plateau de coupe lorsque le moteur est en marche. Ne travaillez pas avec la tondeuse sur du gravier ou des corps étrangers qui peuvent être aspirés et centrifugés par les lames, ce qui les rend très dangereux.
Maintenez les personnes à une distance d'au moins 15 m lorsque la machine est en marche.

DANGER de blessure par des organes en mouvement.

Le bac de ramassage peut être relevé et incliné, ne vous approchez pas lorsque la machine est en marche.

DANGER de blessure dû à la rotation du joint de cardan

Ne jamais toucher le joint de cardan en mouvement, il peut causer des dommages à la personne. N'effectuez pas d'entretien lorsque le moteur tourne.

DANGER d'accidents causés par des organes de transmission

Lorsque le moteur tourne, ne touchez jamais les poulies ou les courroies, n'effectuez pas d'entretien et gardez les mains éloignées de la zone indiquée.

DANGER de renversement de la machine

N'utilisez pas la tondeuse sur un sol glissant ou en pente. supérieure à 18° (32%).

DANGER d'explosion

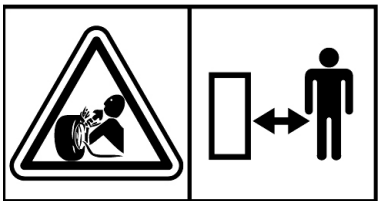

La sortie de la jante ou l'explosion du pneu peuvent provoquer des blessures graves, voire mortelles. Veillez à maintenir la pression des pneus aux niveaux recommandés dans ce manuel, une pression excessive pouvant provoquer l'explosion du pneu.
Si un pneu est endommagé ou coupé,ne l'utilisez pas car il pour- rait exploser; adressez-vous à un mécanicien expérimenté pour le remplacer ou le réparer.

DANGER de brûlures

Veillez à ne pas entrer en contact avec les parties chaudes du moteur.

DANGER d'inhalation de gaz

Les fumées d'échappement peuvent causer de graves dommages à la santé ou la mort. S'il est nécessaire de démarrer le moteur dans un espace fermé, utilisez une rallonge du tuyau d'échappement pour évacuer la fumée.
Travaillez dans un endroit bien ventilé.

DANGER d'incendie

Manipulez le carburant avec précaution, il est hautement inflammable ; ne faites pas le plein en fumant, à proximité de flammes nues ou d'étincelles, lorsque le moteur tourne.

DANGER d'explosion

Maintenez la batterie à l'écart des flammes et des étincelles. Les gaz qui peuvent s'échapper sont hautement explosifs.

DANGER présence d'acide

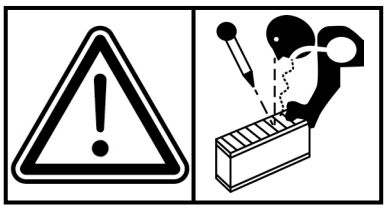

L'acide de la batterie est très toxique s'il est inhalé. Il peut également provoquer des brûlures de la peau, perforer les vêtements et rendre aveugle en cas de contact avec les yeux.

Dispositifs de sécurité

Avant d'utiliser la machine, vous devez porter les équipements de sécurité individuels appropriés: protection du corps, gants de protection, chaussures de sécurité, protection auditive, lunettes de protection.

SUPPORTS DE SÉCURITÉ POUR BAC SOULEVÉ

⚠ **ATTENTION: Si l'entretien du moteur est effectué avec le bac soulevé, insérer les deux supports de sécurité rouge sur les deux cylindres hydrauliques qui la soutiennent. N'accédez pas au logement du moteur sans avoir préalablement mis en place les supports. Ne laissez pas la machine à l'arrêt avec le bac relevé sans avoir inséré les deux supports de sécurité rouges.**

ARCEAU DE SÉCURITÉ

⚠ **ATTENTION: Le dispositif de l'arceau de sécurité doit être maintenu en place et serré à tout moment pendant le travail. Utilisez également la ceinture de sécurité.**

5 AVERTISSEMENTS GÉNÉRAUX

ATTENTION : Lire attentivement avant d'utiliser la machine.

La prudence est la condition la plus importante pour la prévention des accidents ! Lisez attentivement les avertissements suivants lors de l'utilisation de la tondeuse, avant même de commencer le travail. Une utilisation incorrecte de la tondeuse et de ses équipements peut être dangereuse. Respectez les précautions suivantes.

- Lisez entièrement ce manuel avant de démarrer et d'utiliser la tondeuse.
- Avant de confier la machine à d'autres personnes, sensibilisez-les aux règles de sécurité et à l'utilisation de la machine.
- Faites particulièrement attention aux autocollants de sécurité sur la tondeuse.
- Avant de commencer le travail, portez toujours des vêtements de travail appropriés, des pantalons longs, des gants, des bottes, des lunettes de protection.
- En cas d'utilisation continue de la machine, il est recommandé d'utiliser des systèmes de protection de l'ouïe. Utilisez des bouchons d'oreille et des casques antibruit conformes à la réglementation en vigueur.

LA SÉCURITÉ DANS L'ENVIRONNEMENT DE TRAVAIL

- Avant de démarrer la machine, vérifiez qu'il n'y a pas d'animaux ou de personnes à proximité, en particulier des enfants; la distance minimale est de 15 m;
- Avant de faire marche arrière, vérifiez qu'il n'y a pas de personnes ou d'obstacles derrière la machine.
- Vérifiez le sol avant de tondre, qu'il n'y a pas de pierres, de bâtons ou de corps étrangers qui pourraient être projetés dangereusement.
- Faites attention lorsque vous travaillez avec la tondeuse sur un terrain avec des zones de sable ou de gravier. Le sable et le gravier pourraient être aspirés et centrifugés par la lame, ce qui la rendrait très dangereuse.
- Soyez prudent lorsque vous travaillez près d'une route.
- N'utilisez pas la tondeuse à proximité de fossés ou de talus qui pourraient s'effondrer sous le poids de la machine, surtout si la surface est inégale ou humide.

CONDUITE ET COMPORTEMENT SÛRS

- Rangez les clés de contact hors de portée des enfants.
- Ne laissez pas de passagers monter sur la machine.
- Les enfants de moins de 16 ans ne doivent pas utiliser la machine.
- N'utilisez pas la machine si vous êtes fatigué ou sous l'influence de l'alcool, de drogues ou de médicaments qui altèrent les capacités physiques ou cognitives de l'opérateur.
- Soyez prudent en conduisant et évitez les braquages brusques, surtout à vitesse maximale.
- Sur un terrain accidenté, conduisez à faible vitesse.
- Dans les pentes et les descentes, modérez votre vitesse et braquez toujours lentement.
- Ne travaillez qu'au soleil ou sous une bonne lumière artificielle.
- Ne soulevez et ne videz le panier que lorsque la machine est à l'arrêt et sur un sol plat.
- Ne laissez pas la machine sur une pente.
- Avant de descendre de la tondeuse, arrêtez la prise de force, abaissez le plateau de coupe s'il est relevé, arrêtez le moteur, activez le frein de stationnement et retirez la clé de contact.

PRÉCAUTIONS SUPPLÉMENTAIRES DE SÉCURITÉ

- Si vous heurtez un objet étranger, débrayez la lame, arrêtez le moteur, retirez la clé de contact et vérifiez que le dispositif de coupe n'est pas endommagé. S'il est endommagé, réparez-le avant de remettre la tondeuse en marche.
- Si la machine se met à vibrer anormalement après un choc, effectuez immédiatement un contrôle général pour identifier la raison de l'anomalie. Si nécessaire, demandez l'assistance d'un atelier agréé Grillo.
- La rotation de la lame de la tondeuse est très dangereuse, ne mettez jamais vos mains ou vos pieds sous le plateau de la tondeuse.
- Positionnez toujours les bras de sécurité rouges sur les vérins hydrauliques avant d'entretenir la machine avec le bac de ramassage relevé.
- Avant de contrôler, régler, réparer ou simplement nettoyer la tondeuse, débrayez l'entraînement du plateau et arrêtez le moteur :
- Ne posez aucun poids sur le siège, cela pourrait désactiver le dispositif de sécurité du démarrage.
- Ne soulevez pas le bac de ramassage pendant que la machine est en mouvement.
- Ne modifiez pas et ne désactivez pas les dispositifs de sécurité.
- Ne modifiez pas les réglages du moteur, notamment la vitesse maximale.
- Ne laissez personne contrôler la machine lorsque vous êtes assis au volant et que le moteur tourne.
- Ne déplacez pas la machine sans le plateau de coupe, la machine pourrait être déséquilibrée et la conduite pourrait être dangereuse.

CARBURANT ET RISQUE D'INCENDIE

- Ne faites le plein qu'à l'extérieur, arrêtez toujours le moteur, restez à l'écart des étincelles ou des flammes, ne fumez pas ! Remettez fermement en place les bouchons du réservoir et du bidon de carburant.
- Évitez les déversements de carburant. Après avoir rempli le réservoir, nettoyez tout débordement sur la machine avant de démarrer le moteur.
- Stockez le carburant dans des conteneurs spécialement conçus à cet effet.
- Si vous devez vider le réservoir de carburant, faites-le à l'extérieur ou dans un endroit ventilé.
- Attention ! Pour réduire le risque d'incendie, gardez toujours le compartiment moteur, le silencieux, les collecteurs d'échappement, la batterie, la zone du réservoir de carburant et la conduite de carburant propres et exempts d'herbe, de feuilles et de poussière.
- Ne stockez pas la machine dans des bâtiments où des vapeurs de carburant pourraient provoquer des flammes et des étincelles.
- Laissez le moteur refroidir avant de ranger la machine dans des locaux fermés.

SÉCURITÉ PENDANT LES REMPLACEMENTS

- Les lames déformées ou endommagées doivent toujours être remplacées, jamais réparées.
- Remplacez le silencieux s'il est usé ou endommagé.
- Les courroies de transmission sont spécialement conçues pour cette tondeuse, ne les remplacez pas par des courroies compatibles, utilisez des courroies d'origine.
- Utilisez toujours des pièces de rechange et des accessoires originaux Grillo.

6 IDENTIFICATION DÉCALCOMANIES D'UTILISATION

Le CÔTÉ DROIT désigne le côté de la machine pour l'opérateur assis au poste de conduite

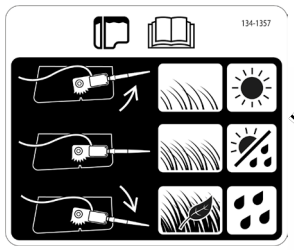

Déc. Réglage micro
bac de ramassage plein

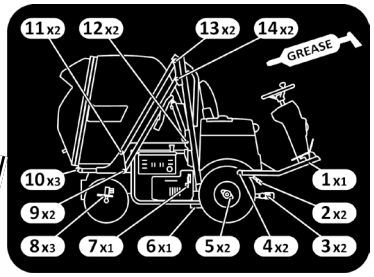

Points de lubrification avec graisse

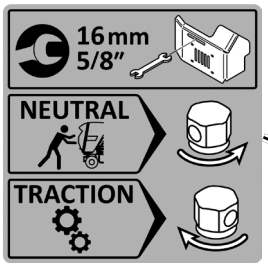

By-pass
pompe hydrostatique

Avancement
marche arrière

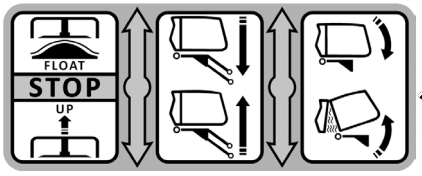

Leviers de commande

Numéro de série

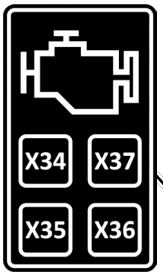

Relais moteur

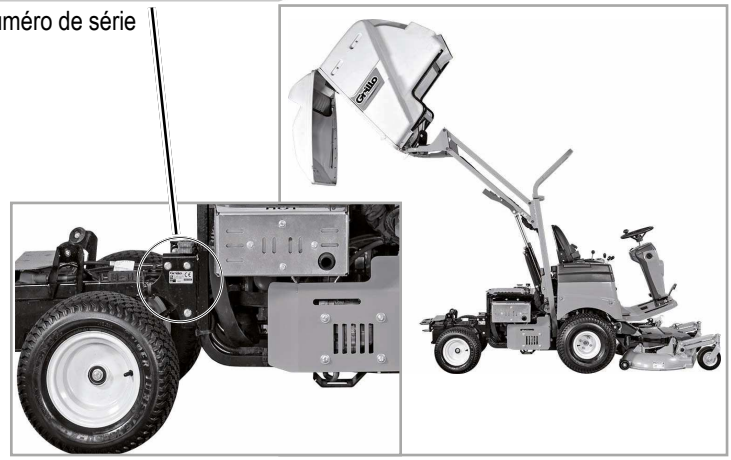

6 IDENTIFICATION DÉCALCOMANIES D'UTILISATION

LE CÔTÉ GAUCHE fait référence au côté de la machine pour l'opérateur assis au poste de conduite.

Accélérateur

Blocage du différentiel

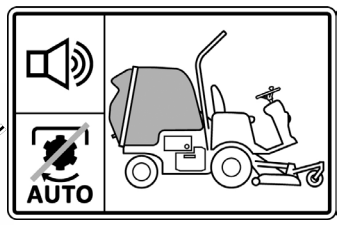

Avertisseur sonore lorsque le bac de ramassage est plein

Frein de stationnement

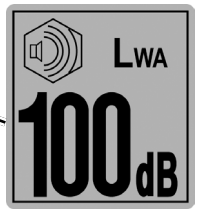

Niveau sonore

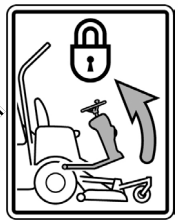

Inclinaison plate-forme

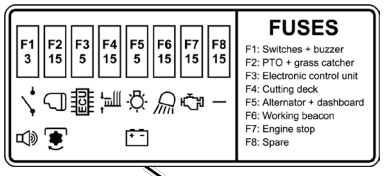

Fusibles

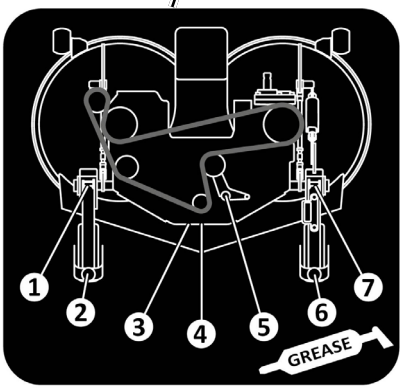

Points de graissage du plateau de coupe

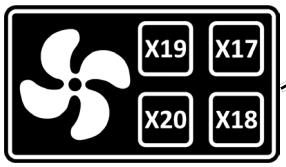

Relais du ventilateur

7 IDENTIFICATION DES COMMANDES ET DES FONCTIONS DE LA MACHINE

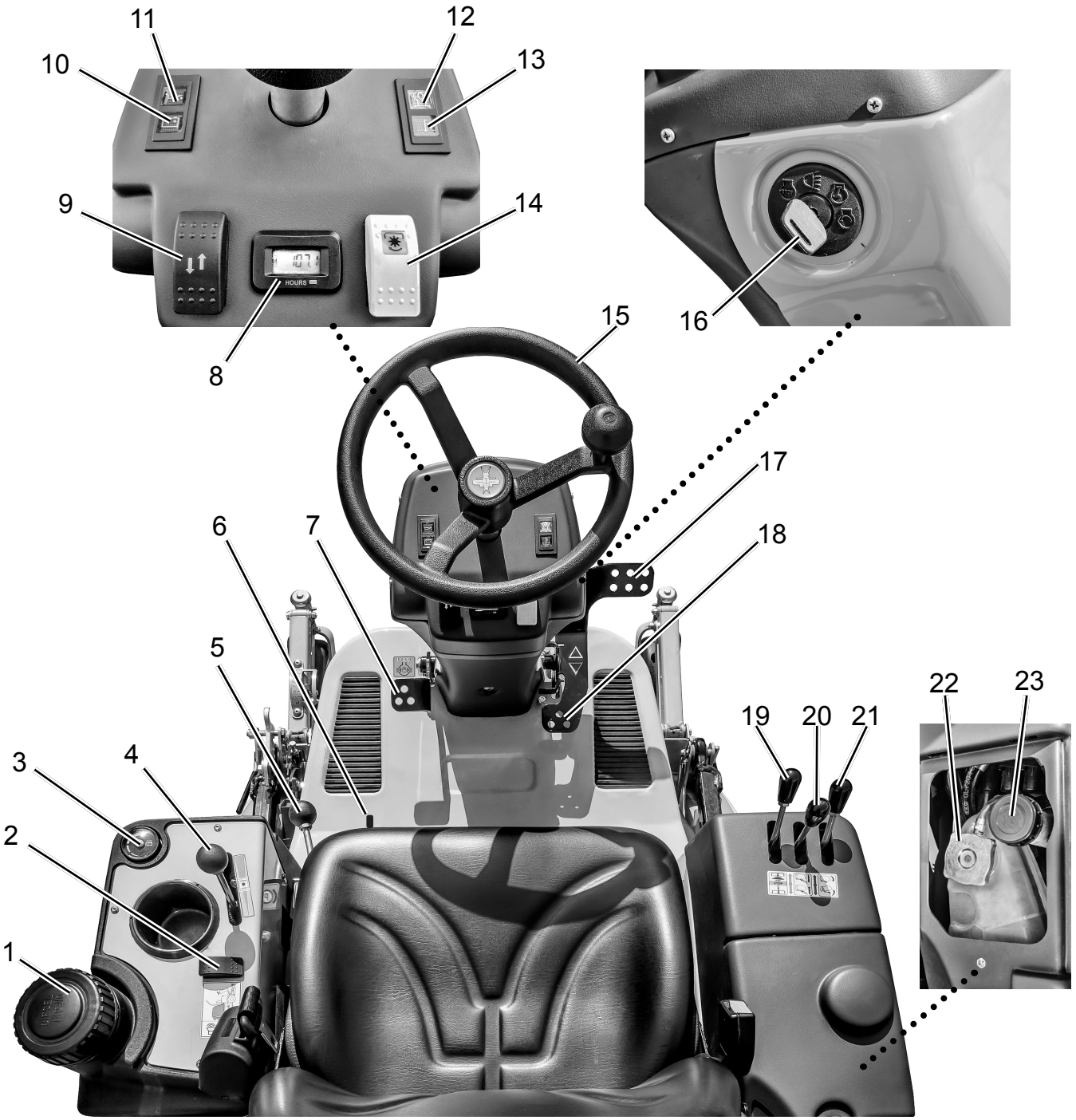

1. BOUCHON DU RÉSERVOIR DE CARBURANT
2. BOUTON D'AVERTISSEMENT ACOUSTIQUE EN CAS DE BAC PLEIN
3. INDICATEUR NIVEAU DU CARBURANT
4. LEVIER D'ACCÉLÉRATEUR
5. LEVIER DE FREIN DE STATIONNEMENT
6. LEVIER DE RÉGLAGE DU SIÈGE
7. PÉDALE BLOCAGE DU DIFFÉRENTIEL
8. COMPTEUR HORAIRE
9. BOUTON DE RÉGLAGE DE LA HAUTEUR DE COUPE
10. TÉMOIN DE BATTERIE
11. TÉMOIN D'HUILE MOTEUR
12. TÉMOIN DE PRE-CHAUFFAGE DU MOTEUR
13. TÉMOIN TEMPÉRATURE DU MOTEUR
14. BOUTON PDF (PRISE DE FORCE)
15. VOLANT
16. CLÉ DE DÉMARRAGE
17. PÉDALE AVANCEMENT
18. PÉDALE MARCHE ARRIÈRE
19. LEVIER RELEVAGE DU PLATEAU
20. LEVIER RELEVAGE DU BAC
21. LEVIER BENNAGE DU BAC
22. BOUCHON DU RÉSERVOIR DE LIQUIDE DE REFROIDISSEMENT
23. BOUCHON DE RÉSERVOIR D'HUILE HYDRAULIQUE

8 IDENTIFICATION DES COMPOSANTS DU PLATEAU DE COUPE

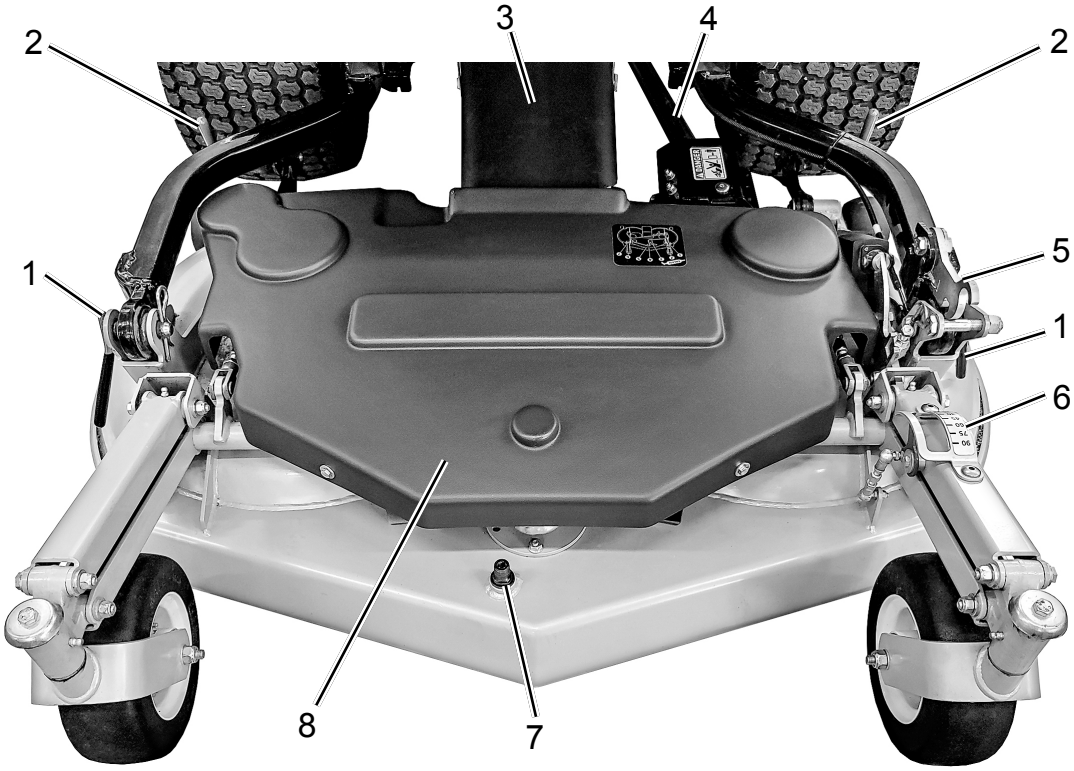

TRANSMISSION EN VUE

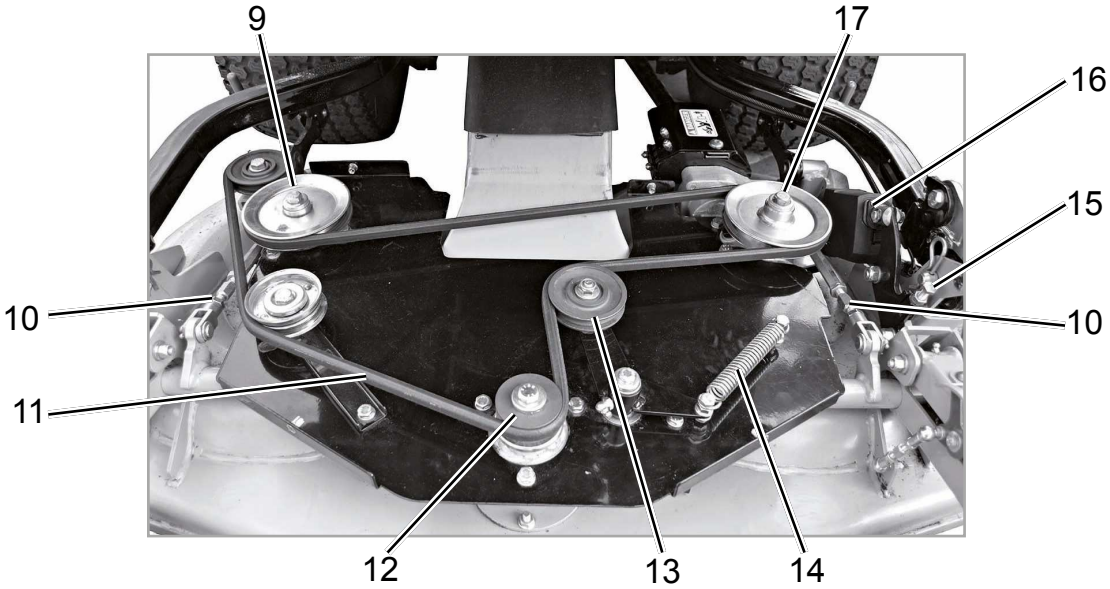

1. AXE AVEC GOUPILLE – ACCOUPLEMENT AVANT DU PLATEAU DE COUPE
2. AXE AVEC GOUPILLE – ACCOUPLEMENT ARRIÈRE DU PLATEAU DE COUPE
3. CANAL DE CHARGEMENT
4. CARDAN
5. CROCHET DE VERROUILLAGE POUR LE LEVAGE COMPLET DU PLATEAU DE COUPE
6. INDICATEUR HAUTEUR DE COUPE
7. PRISE DE LAVAGE
8. COUVERCLE DE PROTECTION DE LA TRANSMISSION
9. POULIE LAME DROITE
10. TIRANT DE RÉGLAGE DE LA HAUTEUR ARRIERE DU PLATEAU DE COUPE
11. COURROIE
12. POULIE LAME FRONTALE
13. TENDEUR DE COURROIE
14. RESSORT DU TENDEUR DE COURROIE
15. VIS DE RÉGLAGE DE LA HAUTEUR AVANT DU PLATEAU DE COUPE
16. VERIN ÉLECTRIQUE POUR LA HAUTEUR DE COUPE
17. POULIE LAME GAUCHE

9 IDENTIFICATION DES COMPOSANTS DU BAC DE RAMASSAGE

VUE ARRIÈRE AVEC BAC OUVERT

1. PORTE DU BAC
2. GRILLE FIXE
3. TIGE DE LEVAGE
4. GRILLE AMOVIBLE
5. RÉPARTITEUR D'HERBE
6. MICRO BAC PLEIN
7. CANAL DE CHARGEMENT
8. CROCHET DE FERMETURE
9. MOTEUR ÉLECTRIQUE
10. AMORTISSEUR

10 CARACTÉRISTIQUES TECHNIQUES

MODÈLE : FD 500, tondeuse hydrostatique avec plateau frontal et chargement direct.

MOTEUR: KUBOTA D722-E4B-EU-Y2, Diesel EPA /CARB Tier 4, EU Stage V, ECE R 120, 722 cc, 13,2 kW (17,7HP) à 3200 rpm, 3 cylindres, refroidissement liquide, avec ventilateur électrique et dispositif de nettoyage automatique du radiateur.
CAPACITÉ DU RÉSERVOIR DE CARBURANT: 22 litres.
CAPACITÉ DU CIRCUIT D'HUILE HYDRAULIQUE: 6,7 litres.
DÉMARRAGE: électrique 12 V
TRACTION: hydrostatique à 2 roues motrices avec réducteur en cascade, frein de stationnement et différentiel.
BLOCAGE DIFFÉRENTIEL: mécanique avec commande par pédale.
SYSTÈME DE DIRECTION: par volant avec direction hydraulique, marche avant et arrière par pédale.
PRISE DE FORCE: électromagnétique, avec frein de lame intégré.
VITESSE: 0 -13 km/h avec variation progressive.
PNEUS: avant 20 x 10.50-8 GARDEN ; arrière 16 x 6,50-8 GARDEN.
SIÈGE: amorti, avec glissières réglables et ceinture de sécurité.
VOLANT: monté sur la colonne de direction, avec pommeau.
RAYON DE BRAQUAGE: 32 cm.
AUTOMATISMES: débrayage de la lame lorsque le bac est plein, nettoyage du radiateur, distribution électrique de l'herbe à l'intérieur du bac, ouverture de la porte du bac.
FREIN: frein de stationnement, à disque sur réducteur.
BAC: capacité de 700 litres, avec déflecteur motorisé qui garantit un remplissage complet et uniforme du bac. Système de levage et de bennage du bac avec ouverture automatique
HAUTEUR DE BENNAGE: 190 cm.
DÉPORT ARRIÈRE: 15 cm
PLATEAU DE COUPE: 3 lames, avec ramassage centrale.
HAUTEUR DE COUPE: de 2,5 à 9 cm avec réglage progressif et électrique depuis le poste de conduite.
LARGEUR DE COUPE: 113 cm.
CAPACITÉ HORAIRE: 7500 m²/h.
ACCESSOIRES: plateau de coupe avec ramassage 113 cm, kit mulching.
DIMENSIONS (avec plateau): Longueur : 271 cm - Largeur : 119 cm - Hauteur : 151 cm (arceau baissé) - 193 cm (arceau relevé)
GARDE AU SOL: 12 cm
EMPATTEMENT: 110 cm
POIDS (sans plateau): 530 kg
POIDS (avec plateau): 630 kg

11 MODE D'EMPLOI

11.1 Contrôles à effectuer avant le démarrage

Vérifiez:
- que le liquide du radiateur est à niveau ;
- que la grille d'admission du radiateur est propre (Fig. 1).
- que l'huile moteur est à niveau ;
- que l'huile hydraulique est à niveau ;
- que la pédale de marche avant/arrière (fig. 2) est en position neutre-NEUTRE (fig. 3).
- que le filtre à air est propre ;
- que la grille à l'intérieur du bac est propre (fig. 4) ; pour la retirer, tirez sur la grille et poussez sur le levier de blocage ;
- que le plateau de coupe et le conduit de chargement sont propres et correctement montés (fig. 5).
- qu'il y a suffisamment de carburant dans le réservoir.

Pour le détail des contrôles de niveau, se reporter au chapitre ENTRETIEN ORDINAIRE et LUBRIFICATION.

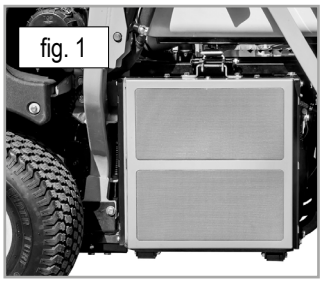
fig. 1

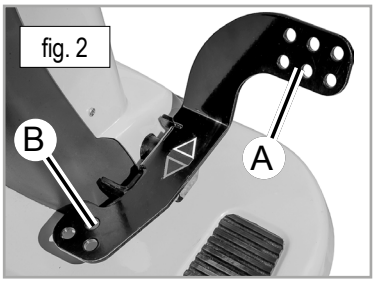

fig. 2

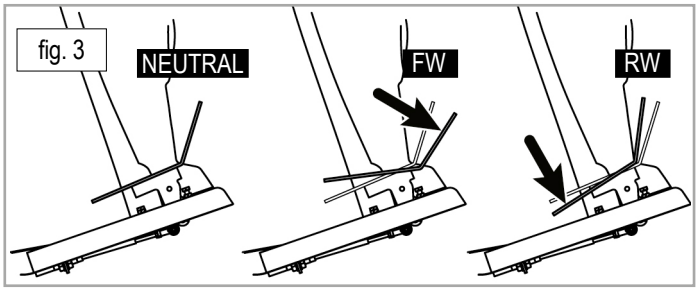

fig. 3

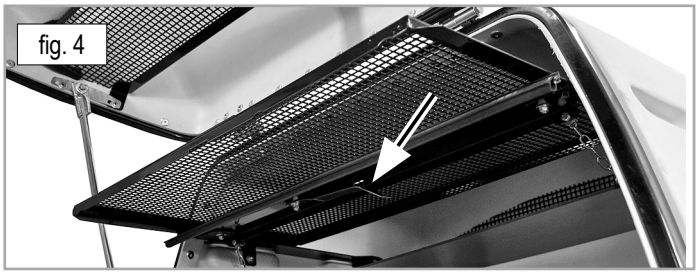
fig. 4

fig. 5

11.2 Démarrage du moteur

1. Insérez la clé dans le contacteur de démarrage (fig. 6).
2. En tournant la clé sur la première position on alimente le circuit électrique : l'unité de commande effectue un contrôle de sécurité et de fonctionnement, le moteur est préchauffé (bougie de préchauffage) et le feu de travail est allumé

3. En tournant la clé d'une position supplémentaire, on maintient l'alimentation électrique de la machine, mais on éteint le feu de travail.
4. En tournant la clé sur la dernière position, le moteur s'allume.
5. Relâchez la clé après le démarrage.

IMPORTANT: Préchauffer toujours le moteur avant d'essayer de le démarrer et attendez que le voyant du moteur s'éteigne. (fig. 7)

fig. 6

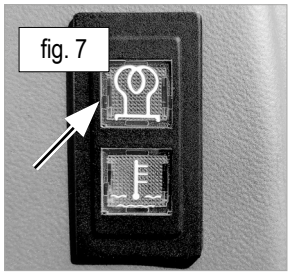
fig. 7

11.3 Démarrage de la machine

1. Réglez le siège et effectuez les contrôles nécessaires comme décrit ci-dessus.
2. Démarrez le moteur.
3. Désactivez le frein de stationnement en retirant le levier de son logement (Fig. 12) et en le déplaçant vers la position la plus basse.
4. Réglez la hauteur de coupe à l'aide du bouton (Fig. 8/C).
5. Placez la manette des gaz à mi-course (Fig. 9).
6. Mettez en marche la PDF (PRISE DE FORCE) (Fig. 8/D).
7. Avant de commencer à travailler, vérifiez toujours le fonctionnement des dispositifs de sécurité relatifs à la prise de force, c'est-à-dire que:
   - la prise de force doit se désengager automatiquement lorsqu'on se lève du siège ;
   - les lames doivent s'arrêter en moins de 5 secondes
8. Appuyez doucement sur la pédale d'avancement (fig. 2/A, fig. 3/FW) et commencez à travailler. Utilisez la partie inférieure de la pédale (fig. 2/B, fig. 3/RW) pour la marche arrière.
9. Pour s'arrêter, il suffit de relâcher la pédale d'avancement qui revient en position neutre (fig. 3/NEUTRAL).
10. Lorsque le bac est plein, un capteur désengage automatiquement la rotation des lames, évitant ainsi l'obstruction du canal de chargement ; en alternative, sur le côté gauche de la colonne de direction se trouve un bouton d'alarme acoustique pour bac plein (fig.10). En le maintenant appuyé et en enclenchant la prise de force, il est possible de maintenir les lames en marche lorsque le bac est plein et de continuer à couper, s'il manque de petites zones pour terminer le travail.
11. Pour décharger l'herbe: soulevez le bac en actionnant le levier central du distributeur hydraulique (fig. 11/F) et videz le bac à l'aide du levier le plus extérieur (fig. 11/G).

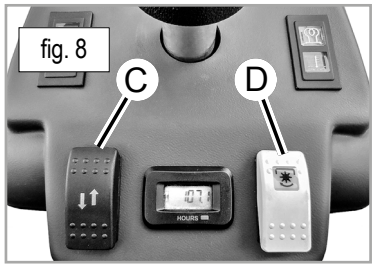

fig. 8

fig. 9

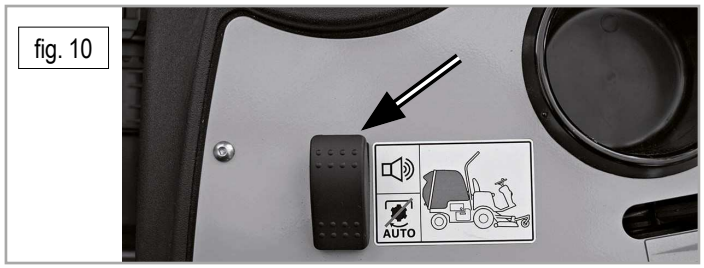

fig. 10

IMPORTANT: n'insérez pas les lames avec le moteur à la vitesse maximale, mais amenez le moteur à la moitié de sa vitesse et engagez ensuite la PDF (fig. 8/D).

IMPORTANT: pendant la coupe, le levier de levage plateau doit être maintenu en position flottante FLOAT (fig.11/E).

IMPORTANT: engagez toujours les lames quelques mètre avant de pénétrer dans la zone à couper, cela permet de nettoyer le plateau de coupe et le conduit de chargement et de ne pas solliciter l'embrayage.

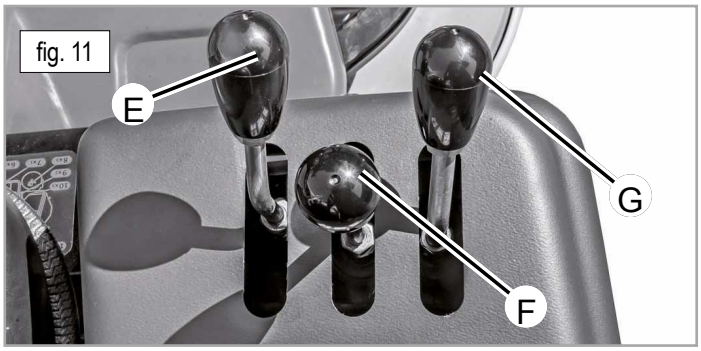

fig. 11

11.4 Fin du travail

Lorsque vous avez terminé la tonte, désengagez les lames et videz le bac. Ensuite :
1. retirez votre pied de la pédale d'accélérateur pour vous arrêter,
2. mettez l'accélérateur au ralenti,
3. si le plateau de coupe a été soulevé, abaissez-le au sol,
4. éteignez le moteur en tournant la clé sur la position STOP et serrez le frein de stationnement (fig. 12) en tirant le levier vers le haut et en le positionnant dans le logement,
5. terminez le nettoyage de la machine

fig. 12

11.5 Nettoyage ordinarie des machines

ATTENTION: Portez toujours des vêtements appropriés et des lunettes de protection avant de commencer toute opération de nettoyage.

ATTENTION: Si vous nettoyez la machine avec le bac relevé, insérez les deux supports de sécurité rouges sur les pistons hydrauliques (fig.13).

fig. 13

À la fin de chaque travail, un nettoyage approprié assure une longue durée de vie à la machine et prévient les accidents les plus courants.
La meilleure façon de nettoyer la machine est d'utiliser de l'air comprimé ou un souffleur /.aspirateur.

IMPORTANT: gardez le compartiment moteur et la zone du silencieux bien nettoyés de la poussière et des résidus d'herbe .
Si nécessaire, utiliser de l'eau pour la carrosserie, le plateau de coupe, le conduit de chargement et le bac ; éviter de mouiller directement le micro interrupteur à l'intérieur du bac (fig. 18).

Pour laver l'intérieur du plateau de coupe, placez-vous sur un sol solide, abaissez la hauteur de coupe au minimum, raccordez la prise de lavage (fig. 14) au tuyau d'eau et laissez couler l'eau pendant quelques minutes. Pendant cette opération:

- l'opérateur doit être assis sur le siège du conducteur
- le moteur doit être en marche
- la pédale d'avancement doit être au point mort - NEUTRAL
- les lames doivent être engagées.

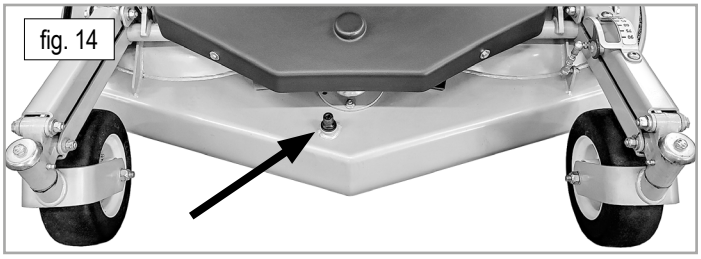
fig. 14

Á la fin de l'opération, nettoyez également la grille du bac.
Après avoir utilisé de l'eau, faites fonctionner les transmissions pendant quelques minutes, y compris la transmission du plateau de coupe, pour vous assurer que tous les composants sont secs.

ATTENTION: pour réduire le risque d'incendie, il est très important de garder le compartiment moteur, le collecteur d'échappement, la batterie, la zone du réservoir de carburant et la conduite de carburant propres et exempts d'herbe, de feuilles et de poussière.

IMPORTANT: N'utilisez pas de nettoyeur haute pression dans le compartiment moteur et partout où se trouvent des composants électriques.

11.6 Règles utiles pour une utilisation correcte

La machine peut travailler même dans des conditions difficiles sans problème de colmatage. Certaines précautions sont nécessaires et tous les dispositifs doivent être correctement réglés.

- Avant de commencer la tonte, vérifier que le plateau de coupe et le conduit de chargement sont parfaitement propres et exempts d'incrustations d'herbe et de terre.
- Vérifiez que le conduit de chargement est correctement positionné et accroché avec les deux clips (fig.15).

fig. 15

- Vérifiez le sol avant de tondre pour vous assurer qu'il n'y a pas de pierres, de branches, de racines ou de corps étrangers.
- Lors de la tonte, maintenez le moteur à plein régime et réglez la vitesse d'avancement en fonction de la hauteur de l'herbe. Faites attention et ralentissez lorsque vous rencontrez des herbes hautes ou denses.
- Vérifiez que les lames ne sont pas usées, que le tranchant est bien aiguisé et que la lame n'est pas endommagée. Affûtez fréquemment les lames de la tondeuse ; la coupe sera meilleure et le moteur consommera moins (réf. 16.4 AFFUTAGE DES LAMES).

IMPORTANT: Les lames doivent être montées correctement. Ne pas inverser la position des lames

- Maintenez propre la grille située devant le radiateur (fig. 1).
- Maintenez propre la grille à l'intérieur du bac de ramassage : pour la retirer, ouvrez manuellement la porte du bac de ramassage et relâchez le levier du bac (fig. 4).
- Si l'herbe est humide ou très haute, ne coupez pas avec le plateau de coupe dans la position la plus basse, mais réglez-le dans une position intermédiaire.
- Vérifiez la tension des courroies qui entraînent la prise de force.
- Dans des conditions de coupe normales, le micro-interrupteur du bac plein doit être réglé en position horizontale. Pour un remplissage optimal du bac et pour éviter de boucher le conduit de chargement, il est conseillé de le régler incliné vers le bas en cas d'herbe humide ou très haute, et incliné vers le haut en cas d'herbe courte ou sèche. (Fig. 16)

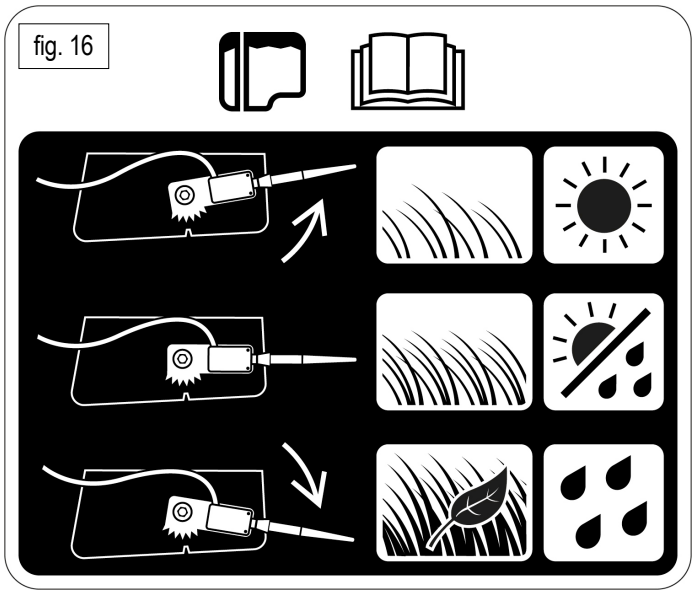
fig. 16

- Contrôlez le fonctionnement du répartiteur dans le bac: en appuyant sur le bouton de la prise de force (fig. 17), vous l'activez automatiquement (fig. 18).
- Vérifiez que les lames se désengagent automatiquement lorsque le bac est plein ou que l'avertisseur sonore est activé.
(réf. 11.3 DÉMARRAGE DE LA MACHINE, point 10)

fig. 17

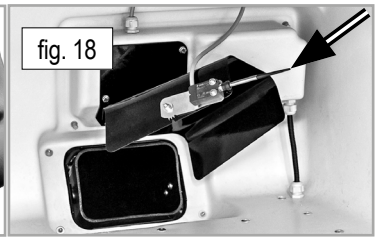
fig. 18

ATTENTION: N'utilisez le levage hydraulique du plateau de coupe que pour de courtes distances de transfert, pour franchir les obstacles, pour les trottoirs ou les bordures.

11.7 Terrain en pente et différentiel

Les terrains escarpés doivent être parcourus si possible dans le sens de la montée et de la descente, en faisant très attention aux changements de direction et à ce que les roues en montée ne rencontrent pas d'obstacles (pierres, branches, racines, etc.) qui pourraient entraîner une perte de contrôle de la machine. Si les roues motrices ont tendance à patiner, utilisez la commande hydraulique pour soulever légèrement le plateau afin de mettre plus de poids sur les roues motrices et ainsi avoir plus de traction. Tenez compte des différentes situations et soyez prudent sur les sols humides et l'herbe mouillée car la machine peut glisser. Lorsque vous descendez une pente, démarrez à faible vitesse et évitez de marcher sur de l'herbe sèche ou coupée, car les roues pourraient perdre leur adhérence.

Il est possible d'engager le **blocage du différentiel** en appuyant sur la pédale située à gauche de la colonne de direction (fig. 19) lorsqu'une roue dérape, ou pour charger la tondeuse sur des véhicules équipés de rampes. N'engagez le blocage de différentiel que lorsque cela est nécessaire.

⚠ **ATTENTION: éviter les pentes trop raides ; respecter les limites de sécurité indiquées dans le manuel max. 18° (32%).**

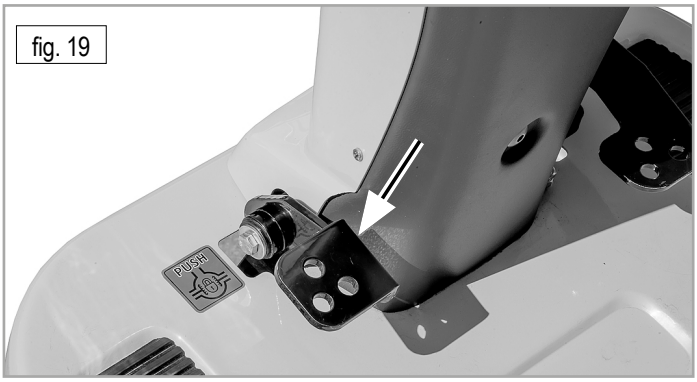

fig. 19

12 RÉGLAGES ORDINAIRES

12.1 Réglage du siège

Avant de commencer à travailler, il est recommandé de placer le siège dans la position où vous êtes le plus à l'aise et où vous avez le plus de contrôle sur la machine. Pour régler le siège vers l'avant ou vers l'arrière, déplacez latéralement le levier situé sur le côté gauche du siège vers le côté (fig. 20/A), puis déplacez le siège. Pour régler l'inclinaison du dossier, tournez le pommeau situé sur le côté droit à la base du siège (Fig. 20/B). Pour replier le siège, tirez les leviers situés à l'arrière du dossier (Fig. 21).

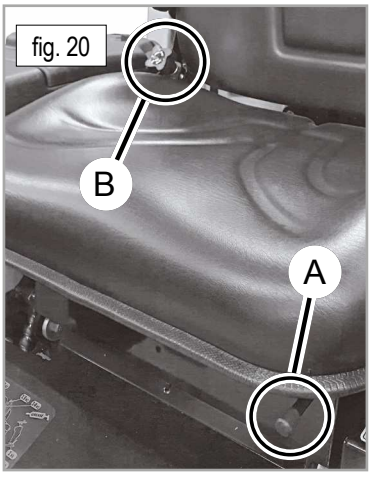

fig. 20

fig. 21

12.2 Réglage de la hauteur de coupe

Pour régler la hauteur de coupe, utilisez le bouton (Fig. 22), en appuyant vers le haut pour monter et vers le bas pour descendre.

IMPORTANT: pendant la coupe, le levier de levage du plateau doit être maintenu en position flottante "FLOAT", en le déplaçant complètement vers l'avant (fig. 23/1).

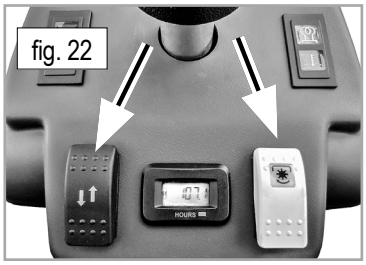

fig. 22

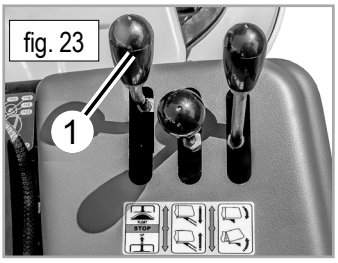

fig. 23

En présence d'un sol irrégulier, de gouttières ou de bosses, il est préférable de travailler avec le plateau de coupe dans la position de coupe la plus haute afin d'éviter les chocs sur les lames. À cet effet, à l'arrière du plateau de coupe se trouvent deux roues anti-scalp (fig. 24), dont la hauteur par rapport au sol peut être réglée en trois positions au moyen de trous prévus à cet effet sur le plateau. Pour une bonne utilisation, fixez la hauteur des roues dans la position la plus proche mais pas en contact avec le sol.

fig 24

13 DISPOSITIFS DE SÉCURITÉ

13.1 Sécurités électroniques

Sur le FD 500, un boîtier électronique reçoit les signaux des micro-interrupteurs du siège, de la pédale d'avancement, du frein de stationnement et du bac. Sur la base de ces signaux, le boîtier électronique génère des blocs logiques pour la sécurité de la machine et de l'opérateur.
Plus précisément, rappelez-vous toujours que :

LE MOTEUR:

- s'éteint si l'opérateur se lève du siège alors que le frein de stationnement est désactivé.
- ne démarrera pas si vous n'êtes pas assis sur le siège du conducteur, à moins que le frein de stationnement n'ait été activé au préalable.
- ne démarrera pas si la pédale d'accélérateur n'est pas en position neutre NEUTRAL.

PTO

- ne s'active pas si le frein de stationnement est activé.
- ne s'active pas si le bac est ouvert ou plein, sauf si l'interrupteur d'avertissement sonore a été actionné.
- ne s'active pas si le moteur est surchauffé.

13.2 Frein de stationnement

La machine FD 500 est équipée d'un système d'avancement hydraulique, donc pour freiner il suffit de relâcher la pédale d'avancement. Pour engager le frein de stationnement, tirez le levier avec le pommeau (fig. 25) et positionnez-le dans son logement. Pour désactiver le frein de stationnement, il suffit de retirer le levier du logement et de le déplacer en position basse. Si le frein de stationnement est engagé et si l'on appuie sur la pédale d'avancement, l'alarme sonore se déclenche pour avertir l'opérateur de désengager le frein. Les lames ne peuvent pas être engagées dans cette condition. Lorsque le frein de stationnement est activé, vous pouvez quitter le siège avec le moteur en marche

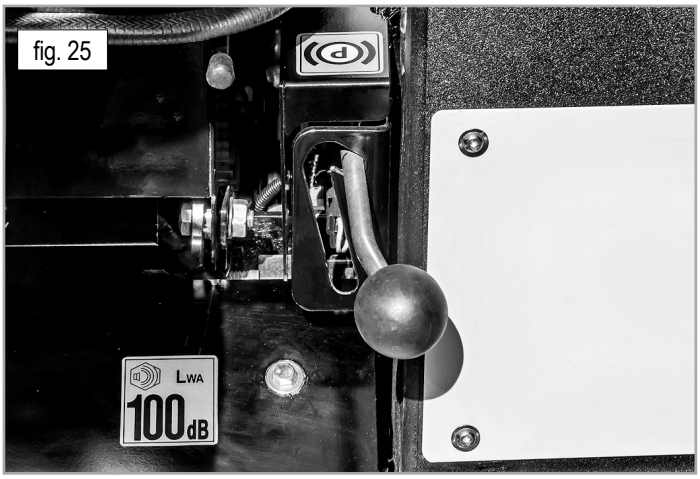

fig. 25

13.3 Arceau de sécurité Roll-Bar

⚠ **ATTENTION: Pour éviter des blessures graves dues au basculement de la machine, maintenez l'arceau de sécurité relevé (fig. 26) et utilisez la ceinture de sécurité. Vérifiez également que le siège est bien fixé à l'aide des crochets situés derrière le dossier (fig. 27).**

fig. 26

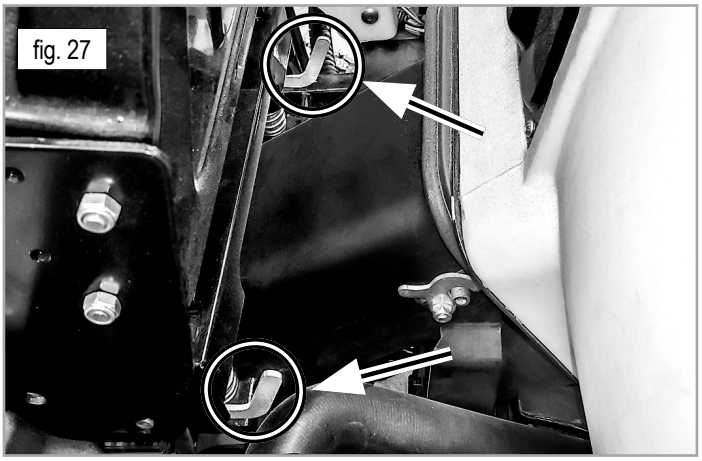
fig. 27

- La protection contre le retournement n'est pas assurée si l'arceau de sécurité est en position abaissée.
- N'utilisez pas la machine sur un terrain accidenté ou en pente lorsque l'arceau de sécurité est en position abaissée.
- N'abaissez l'arceau de sécurité que lorsque cela est absolument nécessaire.
- Ne portez pas de ceinture de sécurité lorsque l'arceau est abaissé.
- Conduisez lentement et prudemment.
- Relevez l'arceau de sécurité dès que les conditions le permettent.
- Soyez prudent lorsque vous travaillez sous des branches d'arbres. Assurez-vous qu'il n'y a pas de branches basses ou d'autres obstacles qui pourraient gêner l'arceau de sécurité.

Pour abaisser l'arceau de sécurité, procédez comme suit :

1. Garez la machine sur une surface plane.
2. Arrêtez la prise de force, abaissez le plateau de coupe et serrez le frein de stationnement.
3. Coupez le moteur et rabattez le siège en utilisant les leviers situés à l'arrière (fig. 27).
4. Dévissez les vis inférieures de l'arceau (fig. 28) .
5. Abaissez l'arceau derrière le siège (fig. 29) et serrez les vis dans la nouvelle position (fig. 30).

⚠ **ATTENTION: n'abaissez l'arceau qu'en cas de nécessité absolue, pour de courtes périodes, et remontez-le immédiatement lorsque les conditions le permettent.**

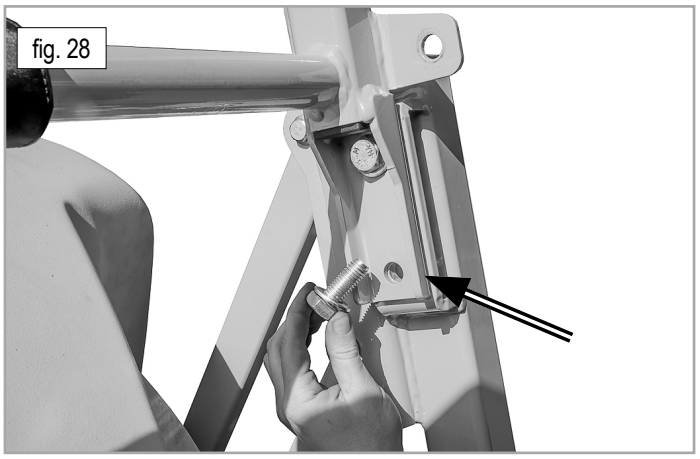
fig. 28

fig. 29

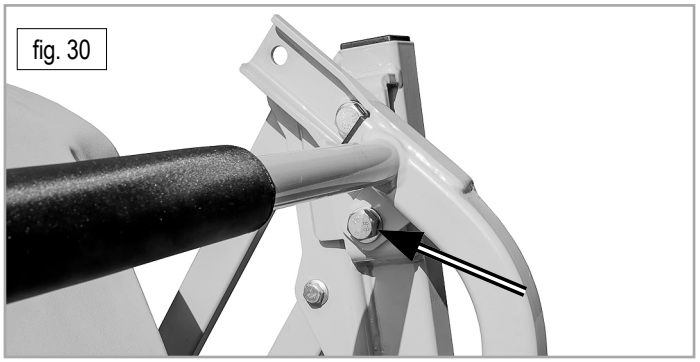
fig. 30

Pour relever l'arceau de sécurité, procédez comme suit :

6. Garez la machine sur une surface plane.
7. Arrêtez la pdf, abaissez le plateau de coupe et activez le frein de stationnement.
8. Coupez le moteur et rabattez le siège en utilisant les leviers situés à l'arrière (fig. 27).
9. Dévissez les vis inférieures de l'arceau (fig. 30).
10. Relevez l'arceau (fig. 26) et fixez-le en serrant les vis dans la nouvelle position (fig. 28).

14 RÉGLAGES EXTRAORDINAIRES

⚠ **ATTENTION: Les procédures de réglage suivantes nécessitent des compétences et capacités techniques.**
Il est recommandé de contacter un centre Grillo agréé pour effectuer ces procédures.

14.1 Réglage du frein de stationnement

Si le frein de stationnement n'est pas suffisamment efficace, il est possible de le régler à l'aide du dispositif de réglage placé sous le siège (fig. 31) : en desserrant le contre-écrou et en dévissant ou en vissant le dispositif de réglage, il est possible de faire varier la tension du câble relié au levier. L'efficacité du frein est due au blocage entre les deux plaquettes du disque placé à la sortie du réducteur (fig. 32). Lorsque le frein n'est pas actionné, il est important qu'il y ait un certain jeu (0,4÷0,6 mm) entre la plaquette et le disque et que le câble ne soit pas sous tension.

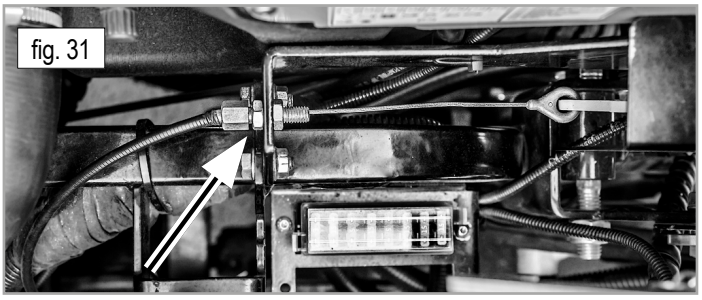
fig. 31

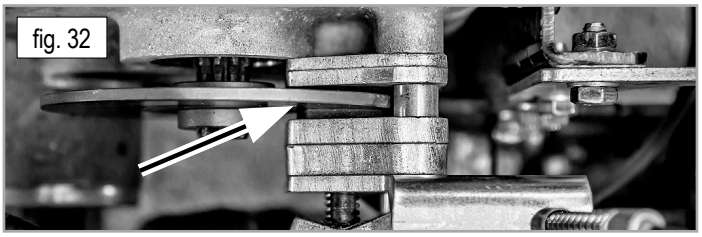
fig. 32

14.2 Réglage du plateau de coupe

Une bonne planéité du plateau est essentielle pour obtenir une pelouse uniformément tondue. Amenez la tondeuse sur une surface lisse et plane, assurez-vous que le levier de distribution est flottant et abaissez la hauteur de coupe au minimum. Ensuite :

1. vérifier la pression correcte des pneus (1,5 bar), vérifier la distance entre le bord du bac et le sol aux points indiqués (fig. 33)

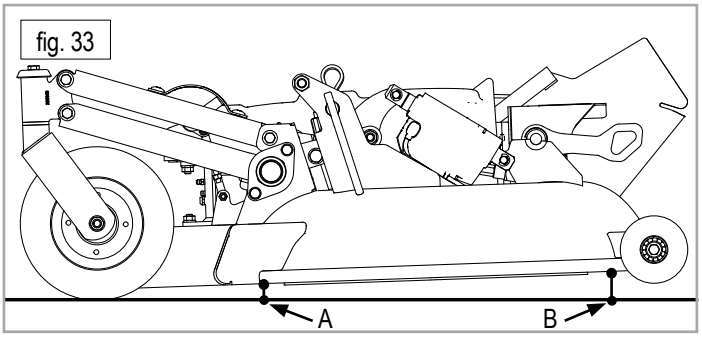

fig. 33

2. en A la mesure doit être de 15/20 mm, en B elle doit être supérieure à A d'environ 5/10 mm
3. éventuellement se servir:
   - de la vis de réglage (fig. 34/A) pour régler la hauteur de la partie
   - avant ;
   - des deux tirants (fig. 34/B), l'un à droite et l'un à gauche, pour régler la hauteur de la partie arrière;
   - des perçages sur les roues avant (fig. 35/C) pour régler la différence de hauteur entre les côtés droit et gauche.

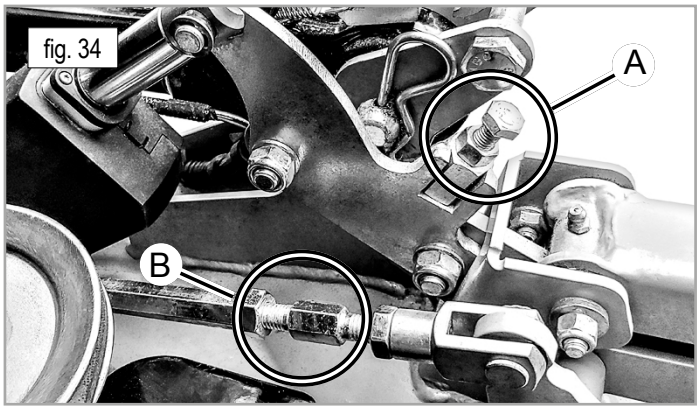

fig. 34

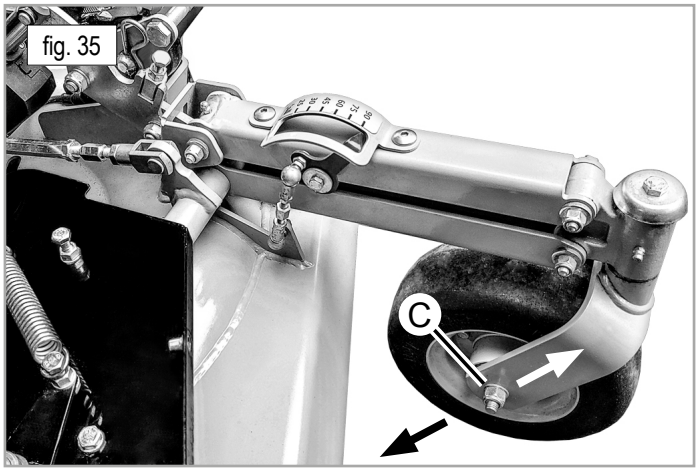

fig. 35

14.3 Réglage des courroies de prise de force

Pour régler la tension des courroies de la prise de force:

1. Décrochez le radiateur, en utilisant le levier approprié pour accéder à l'embrayage (fig. 36).
2. Desserrez le contre-écrou (fig. 37/A).
3. Vissez/dévissez l'écrou (fig. 37/B) de sorte que la pointe de l'indicateur de tension rouge (fig. 37/C) soit alignée avec l'extrémité du ressort.

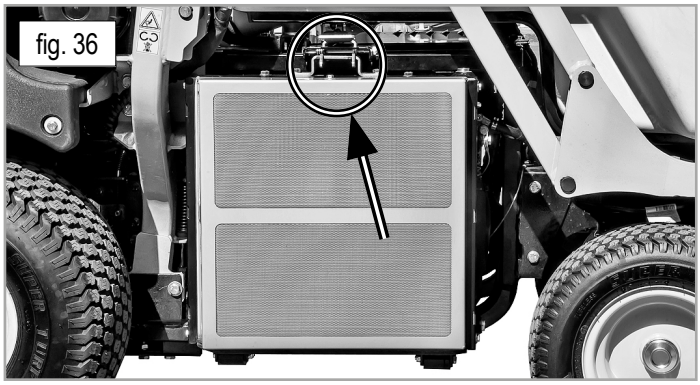
fig. 36

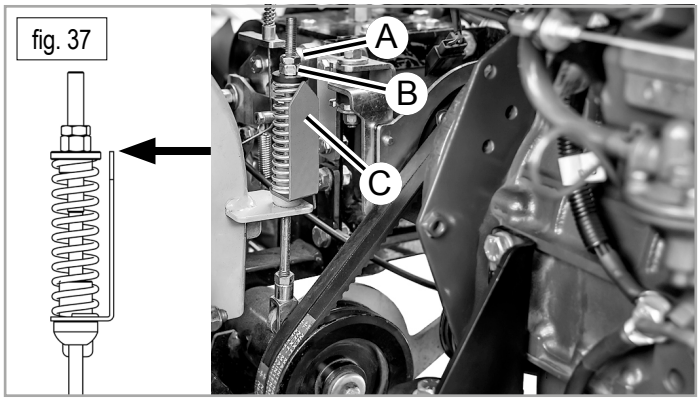

fig. 37

14.4 Réglage de l'alignement du bac

Un ajustement parfait entre le bac de ramassage et le conduit de chargement en position fermée est très important pour un bon travail (fig. 38).
Pour ce faire, procédez comme suit :

1. Mettez le bac en position complètement fermée et vérifiez l'accouplement avec le conduit.
2. Si le joint n'est pas bien étanche ou est trop aplati, desserrez les vis qui fixent le bac à la partie arrière (fig. 39/A).
3. Desserrez l'écrou de sécurité situé au sommet de la tige centrale du vérin hydraulique. Visser ou dévisser la tige du vérin (fig. 39/B.) pour obtenir le mouvement souhaité du bac, de manière à ce que le joint soit légèrement écrasé et que le panier soit aligné avec le conduit.

fig. 38

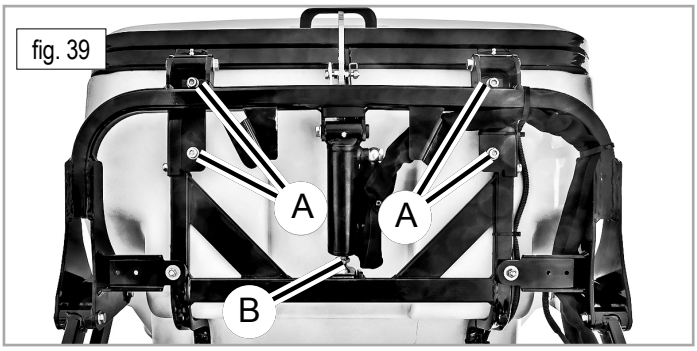

fig. 39

4. Si nécessaire, il est possible de régler la position en agissant également sur les pistons de levage (fig. 40) : en allongeant la tige du piston, on s'éloigne et on soulève le panier de la gaine, en raccourcissant la tige du piston, on se rapproche et on abaisse le bac.

fig.40

IMPORTANT: pour un fonctionnement correct de l'élévateur hydraulique du bac, les pistons doivent être réglés de manière égale à gauche et à droite.

14.5 Réglage du crochet de fermeture du bac

Le crochet de fermeture du bac se règle à l'aide de la vis correspondante (Fig. 41/C).
Il est nécessaire de laisser un jeu de 2 mm entre le crochet et le cadre pour faciliter le mécanisme de fermeture. L'angle d'ouverture automatique de la trappe peut être réglé en agissant sur la vis (Fig. 41/D).

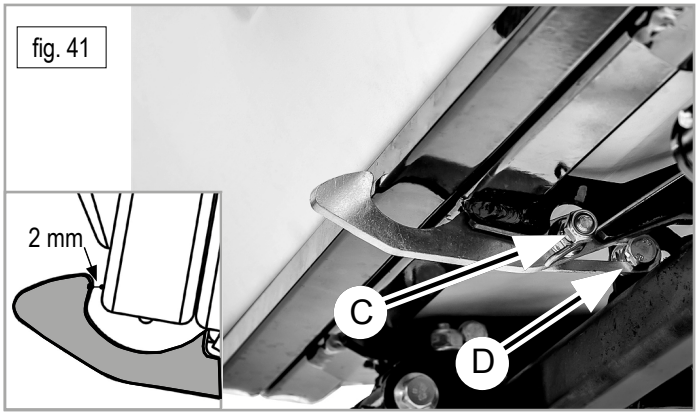

fig. 41

15 ENTRETIEN ORDINAIRE ET GRAISSAGE

⚠ ATTENTION: pour soulever la machine ou des parties de celle-ci, utilisez toujours des outils appropriés tels que des supports ou des dispositifs de sécurité.

- **Portez toujours des vêtements appropriés et des gants de travail avant de commencer tout travail de nettoyage, d'entretien ou de réparation.**
- **Ne laissez pas la machine en cours d'entretien sans dispositifs de sécurité ou relevée, dans des endroits accessibles à des personnes inexpérimentées, notamment des enfants.**
- **Ne jamais jeter l'huile usée, le carburant diesel ou tout autre produit polluant dans l'environnement!**
- **Un entretien régulier et une lubrification correcte permettent de maintenir la machine en parfait état de marche.**

⚠ ATTENTION: si vous contrôlez la machine avec le bac relevé, insérez les deux blocs de sécurité rouges sur les pistons hydrauliques (fig.42).

fig. 42

15.1 Lubrification

POINTS DE GRAISSAGE

Consultez l'emplacement des points de lubrification selon les schémas de la machine.

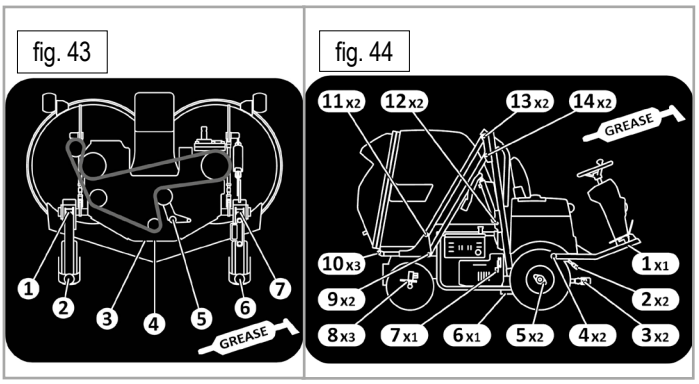

Pour le plateau de coupe, le schéma (fig.43) montre les composants à graisser (de 1 à 7) sur lesquels se trouve un seul graisseur.
Les composants sont les suivants :

1. bras droit de plateau
2. roue pivotante droite
3. moyeu de la lame droite
4. moyeu de la lame avant
5. tendeur de courroie de la transmission du plateau
6. roue pivotante gauche
7. bras gauche de plateau

Pour le corps de la machine, le schéma (fig.44) indique les composants à graisser (de 1 à 13), suivis du nombre de graisseurs présents
Les composants sont les suivants:

1. pédale de marche avant/arrière, graisseur sous la plat-forme
2. pistons de levage du plateau, côté gauche/droit
3. cardan: les deux croix
4. plateforme: fixation gauche/droite
5. roulements de moyeu de roue avant, côté gauche/droit
6. renvoi d'angle de la prise de force
7. tendeur de courroie de la transimision de la pompe hydraulique
8. essieu arrière: pivot central et fusées droite/gauche
9. bras inférieurs de soulevement: axes inférieurs, côté droit/gauche
10. bac de ramassage: charnières droite/gauche et piston central pour le basculement.
11. bras de levage supérieur: axes inférieures côté droit/gauche
12. pistons de levage du bac, côté droit/gauche
13. bras de levage supérieur: axes supérieurs, côté droit/gauche
14. bras de levage inférieur: axes supérieurs, côté droit/gauche

IMPORTANT: Graissez tous les points indiqués dans les schémas toutes les 40 heures.

15.2 Entretien du moteur

IMPORTANT: Vérifiez périodiquement le moteur, et maintenez le filtre à air propre et le niveau d'huile moteur.

ACCÈS MANUEL AU COMPARTIMENT MOTEUR

Pour accéder au moteur en cas de panne de la machine, serrez le frein de stationnement, arrêtez le moteur, maintenez le levier de basculement du bac pressé et poussez simultanément le bac vers l'arrière de la machine.
Le bac bascule, ce qui vous permet d'accéder au compartiment moteur.

FILTRE À AIR

Contrôlez et nettoyez le filtre à air (fig. 45/A) et le préfiltre (fig. 45/B) toutes les 8 heures. Pour les intervalles et les procédures d'entretien, suivre les règles contenues dans ce manuel (CHAPITRE 18 TABLEAU RECAPITULATIF D'ENTRETIEN) ; pour plus de détails, consulter le manuel du moteur. Si vous travaillez dans des environnements très poussiéreux, il est conseillé de nettoyer le filtre à air toutes les 4 heures ou lorsque cela est nécessaire. À l'intérieur du filtre se trouve également une cartouche de sécurité (fig. 46/2) qui empêche tout débris de pénétrer dans le conduit d'admission lors du nettoyage du filtre. Si l'élément filtrant (Fig. 46/4) est endommagé, remplacez-le. Remplacez la cartouche de sécurité uniquement si elle est endommagée ou détériorée.

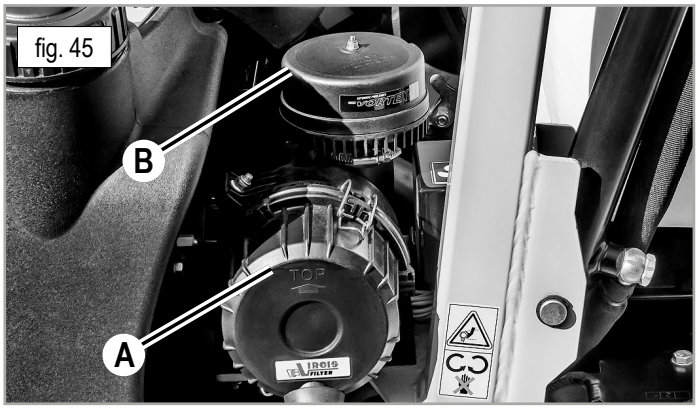

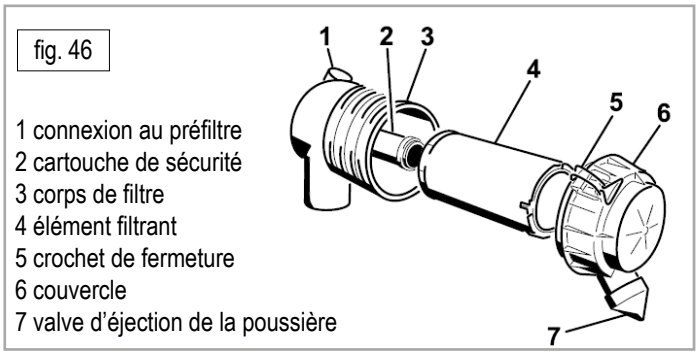

HUILE MOTEUR

Pour les intervalles et les méthodes de lubrification, suivre les règles contenues dans ce manuel (CHAPITRE 18 TABLEAU RECAPITULATIF D'ENTRETIEN); pour plus de détails, consulter le manuel du moteur.

IMPORTANT: il est essentiel de changer l'huile et le filtre à huile après les 50 premières heures de fonctionnement.

Ensuite, remplacez l'huile toutes les 75 heures. Pour le moteur, utilisez de l'huile SAE 15W40 dans une quantité de 3,2 litres (y compris la quantité dans le filtre).
Pour contrôler le niveau d'huile, utilisez la jauge spéciale (fig. 47) lorsque le moteur est froid. Pour vidanger toute l'huile du moteur, dévissez la vis située sous le carter moteur (fig. 48). Pour ajouter de l'huile ou faire l'appoint, utilisez le bouchon situé dans la partie supérieure du moteur (fig. 49).

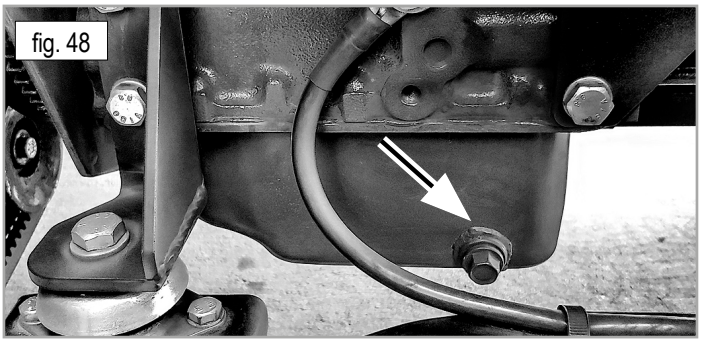
fig. 48

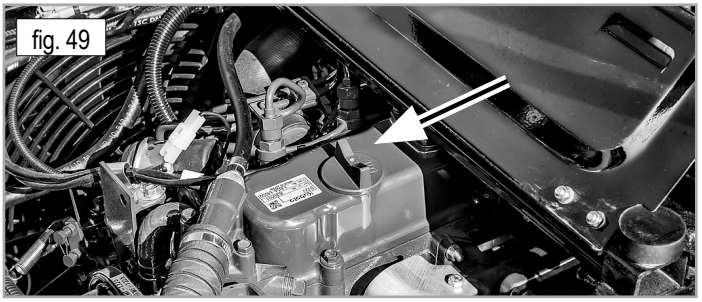
fig. 49

SYSTÈME DE REFROIDISSEMENT MOTEUR

Á fin de ne pas compromettre le passage de l'air, vérifiez que les grilles de protection du radiateur sont toujours bien nettoyées.
Le ventilateur du radiateur est entraîné par un moteur électrique ; si les grilles sont obstruées et si la température du liquide de refroidissement dépasse 95°C, le ventilateur s'inverse automatiquement pendant quelques secondes pour nettoyer les grilles. Pour contrôler et nettoyer le ventilateur, appuyez sur le levier situé au-dessus du radiateur (fig. 50/A). Pour extraire la grille et accéder au radiateur, dévissez la vis située sur la partie supérieure (fig. 50/B)

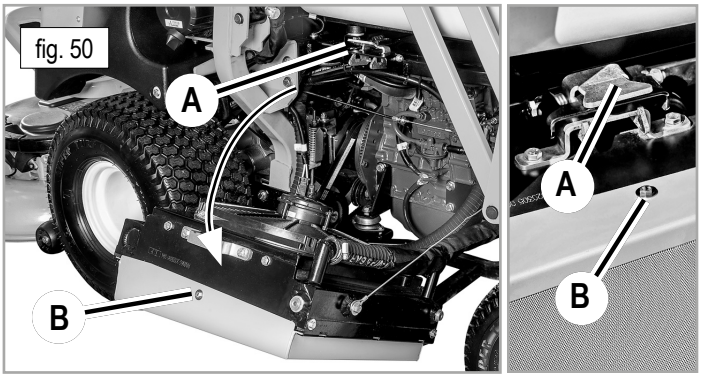

fig. 50

15.3 Entretien de la batterie

La batterie ne nécessite aucun entretien particulier.
Il suffit de vérifier que la tension n'est pas inférieure à 12,5 Volts et de la recharger si nécessaire. Pour accéder à la batterie (fig. 51), soulevez le bac et dévissez le couvercle situé au-dessus de la batterie.

Pour recharger la batterie, il est nécessaire de débrancher les câbles et de retirer la batterie de la machine. (Voir le PARAGRAPHE 16.7 Remplacement **de la batterie).**

⚠ **ATTENTION: la charge doit être effectuée dans un endroit sec et ventilé, exempt d'étincelles et de sources de chaleur.**

⚠ **ATTENTION: n'inversez pas la polarité de la batterie et veillez à ne pas provoquer de court-circuit**.

⚠ **ATTENTION: les gaz dégagés par la batterie sont explosifs, tenez-la éloignée des flammes et des étincelles**.

IMPORTANT: n'essayez pas de démarrer la machine si la batterie n'est pas correctement fixée et connectée: l'alternateur et le module électronique pourraient être endommagés.

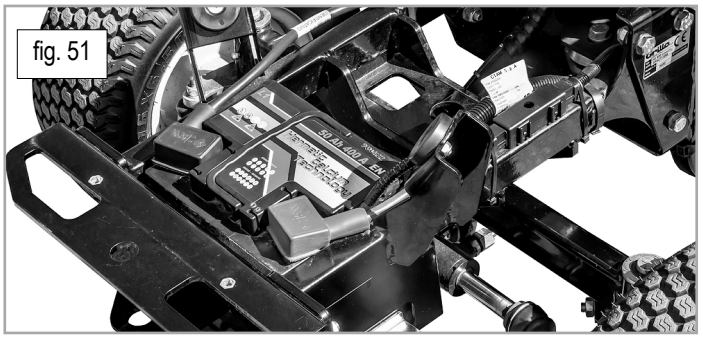
fig. 51

15.4 Entretien du plateau de coupe

SOULÈVEMENT COMPLET DU PLATEAU DE COUPE
Avant d'effectuer l'opération suivante, soulevez le plateau de coupe en actionnant le levier du distributeur (fig. 59/1), puis coupez le moteur et serrez le frein de stationnement.

⚠ **ATTENTION: n'effectuez l'opération que lorsque le moteur est arrêté et le frein serré.**

1. Décrochez les goupilles latérales des bras, en les tirant vers l'extérieur de la machine et en les tournant pour verrouiller la goupille en place (fig. 52).
2. Relevez manuellement le repose-pieds et bloquez-le avec le levier (fig. 53).
3. Relevez manuellement le plateau (fig. 54) jusqu'à ce qu'il soit bloqué par le crochet de sécurité (fig. 55) ; il s'enclenche automatiquement. Il n'est pas nécessaire de décrocher l'arbre à cardan ou de retirer le conduit de chargement.

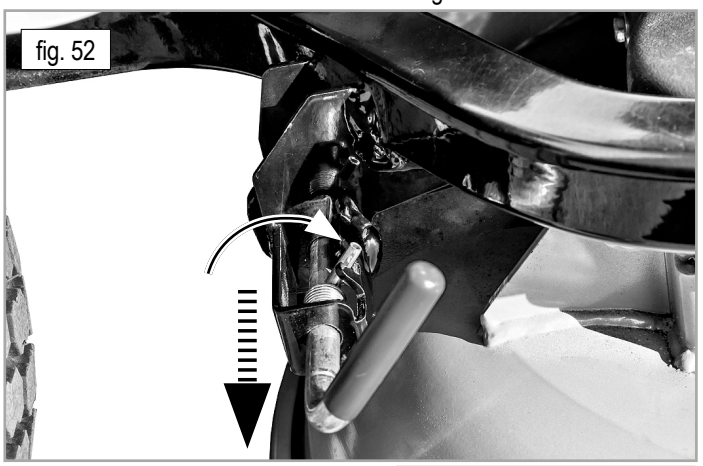
fig. 52

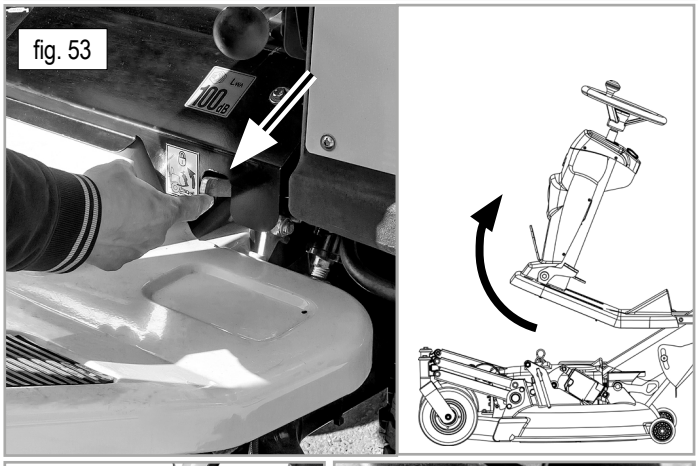
fig. 53

fig. 54

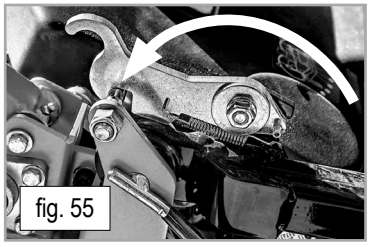
fig. 55

16 ENTRETIEN EXTRAORDINAIRE

⚠ **ATTENTION: Les opérations contenues dans ce chapitre nécessitent des compétences techniques et des équipements appropriés. Nous vous recommandons de contacter un centre agréé Grillo.**

16.1 Maintenance du système d'alimentation

FILTRE À CARBURANT ET CIRCUIT DE CARBURANT
La cartouche du filtre à carburant est située sur le côté gauche de la machine, près du moteur (fig. 56). Pour les intervalles et les méthodes d'entretien, suivre les règles contenues dans ce manuel (CHAPITRE 18 TABLEAU RECAPITULATIF D'ENTRETIEN) ; pour plus de détails, consulter le manuel du moteur.

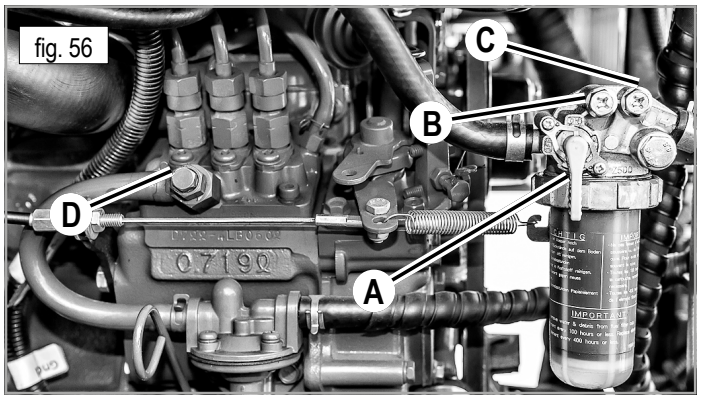

L'épuisement total du carburant dans le réservoir peut entraîner l'arrêt du moteur et la difficulté à redémarrer. Dans ce cas, il est nécessaire d'effectuer la procédure de purge de l'air du système de carburant.

PURGER L'AIR DU CIRCUIT DE CARBURANT
Effectuez les étapes suivantes:

1. Remplissez le réservoir, au moins à moitié.
2. Maintenez le robinet du filtre en position ouverte (Fig. 56/A).
3. Desserrez la première vis de purge (Fig. 56/B), laissez l'air s'échapper et attendez que le carburant sorte. Lorsque le carburant commence à s'échapper de la vis, serrez-la.
4. Desserrez la deuxième vis de purge (fig. 56/C) et vérifiez que le carburant entre dans le filtre, en le remplissant complètement et en laissant l'air s'échapper de la vis. Lorsque le carburant commence à s'échapper de la vis, serrez-la.
5. Desserrez la vis de purge (fig. 56/D) sur le moteur. Laissez l'air s'échapper. Lorsque le carburant commence à s'échapper de la vis, serrez-la.
6. Essayez de démarrer la machine ; il peut être nécessaire de faire plusieurs tentatives. Attendez toujours que le témoin de préchauffage s'éteigne avant de démarrer le moteur.

16.2 Entretien du système de refroidissement

REMPLACEMENT DU LIQUIDE DE REFROIDISSEMENT

Le moteur étant arrêté et froid, dévissez le bouchon du réservoir (fig. 57/E) et les vis en haut (fig. 58/G) et en bas (fig. 58/H) du radiateur pour éliminer complètement l'ancien liquide. Resserrez la vis inférieure (fig. 58/H) et versez le nouveau liquide dans le réservoir jusqu'à ce que le radiateur soit complètement rempli. A ce stade, le liquide commencera à fuir par la vis située dans la partie supérieure du radiateur (fig. 58/G) qui doit être serrée.
Procédez au remplissage et à la purge du radiateur comme suit.

PURGER L'AIR DU SYSTÈME DE REFROIDISSEMENT
Afin de faciliter le refroidissement correct du moteur, il est important qu'il n'y ait pas d'air dans le système de refroidissement. Il faut donc s'assurer que les colliers de serrage des tuyaux d'eau sont bien serrés et qu'aucun air ne pénètre dans le circuit. Effectuez la procédure de vidange comme indiqué ci-dessous.

⚠ **ATTENTION: danger de fuite de liquide chaud sous pression, pour cette opération portez toujours des gants de travail appropriés. N'effectuez pas les opérations suivantes lorsque le moteur est chaud.**

1. Moteur arrêté, ajoutez du liquide de refroidissement dans le réservoir par le bouchon du réservoir (Fig. 57/E) jusqu'à ce que le réservoir soit complètement rempli.
2. En laissant le bouchon du réservoir ouvert, desserrez de nouveau la vis de purge (Fig. 58/G). Le niveau du réservoir va baisser, car l'air va s'échapper de la vis de purge. Lorsque le liquide commence à sortir de la vis, serrez-la.
3. Si aucun liquide ne sort de la vis et si le réservoir est vide, serrez la vis de purge, remplissez le réservoir et répétez le point 2. Faites l'appoint de liquide dans le réservoir jusqu'au niveau correct, égal au bord relevé du réservoir (Fig. 57/F).
4. Démarrez le moteur et mettez la manette des gaz à mi-régime. Attendez environ 15 minutes pour atteindre la température de fonctionnement.
5. Vérifiez à nouveau le niveau du réservoir du liquide de refroidissement et faites l'appoint si nécessaire.
6. Après une heure d'utilisation de la machine, vérifiez à nouveau le niveau.

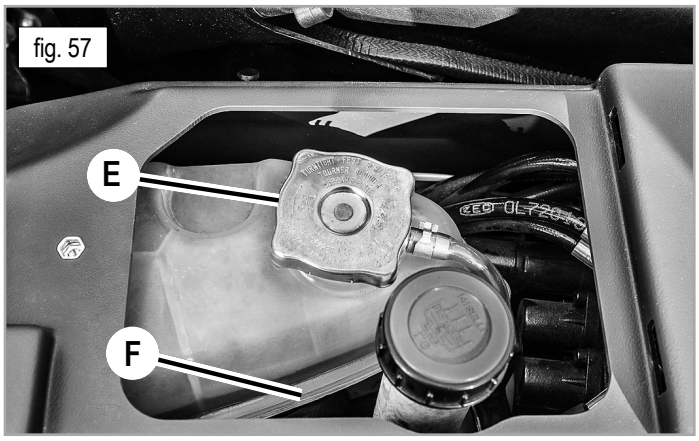

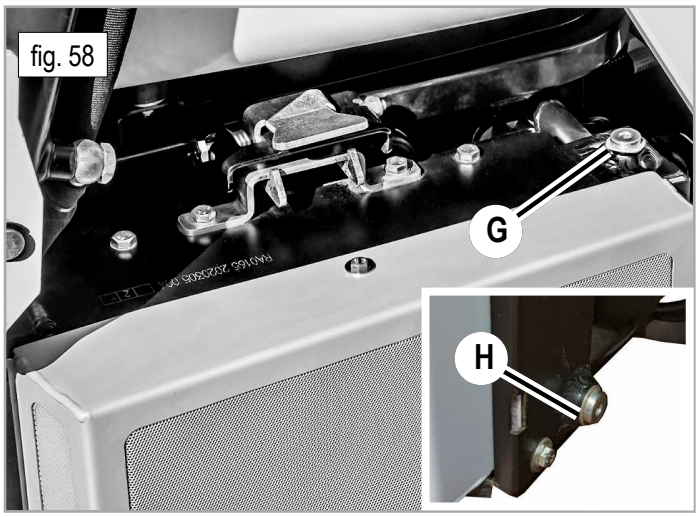

16.3 Entretien du système hydraulique

DISTRIBUTEUR HYDRAULIQUE POUR LES SERVICES

Le distributeur hydraulique à levier (fig. 59) fonctionne à une pression maximale d'environ 140 bars

Le levier 1 fait flotter le plateau de coupe ou peut le relever.
Le levier 2 soulève / abaisse le bac.
Le levier 3 permet de basculer le bac pour la vidange

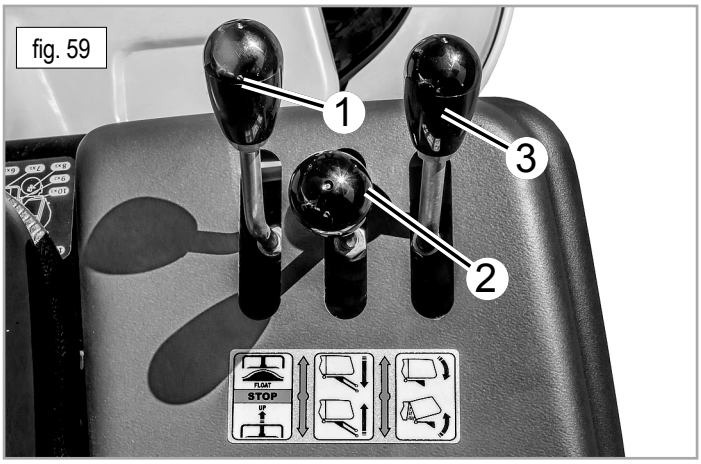

fig. 59

Vérifiez périodiquement le niveau du réservoir d'huile hydraulique, lorsque l'huile est froide. Pour contrôler le niveau ou faire l'appoint, dévissez le bouchon de niveau d'huile (fig. 60). Contrôlez le niveau à l'aide de la jauge du bouchon : le niveau doit se situer entre les deux lignes à l'extrémité de la jauge. Vérifiez le niveau en vissant et dévissant complètement le bouchon à chaque fois. Pour vidanger l'huile, dévissez le tuyau hydraulique de la pompe à engrenages (fig. 61).
Changez l'huile hydraulique et le filtre (fig. 62) pour la première fois après 100 heures, puis toutes les 400 heures. Il n'est pas nécessaire de purger le système hydraulique.
Faites attention au degré de filtration du filtre (10 µm).

L'huile doit être changée avant 100 heures si :
- l'huile est de couleur foncée ;
- l'huile est de couleur blanchâtre (l'huile est contaminée par de l'eau) ;
- il y a des résidus noirs (détérioration partielle de l'huile).

Utiliser de l'huile hydraulique 5W50 dans une quantité de 6,7 litres incluant le remplissage du circuit et du filtre.

IMPORTANT: faites particulièrement attention aux impuretés qui pourraient se retrouver dans le circuit et causer de graves dommages à la machine.

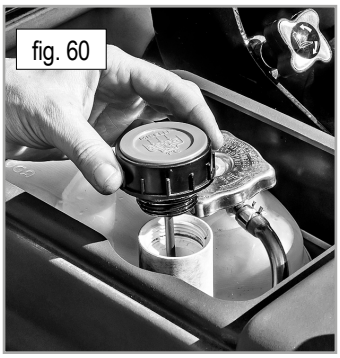
fig. 60

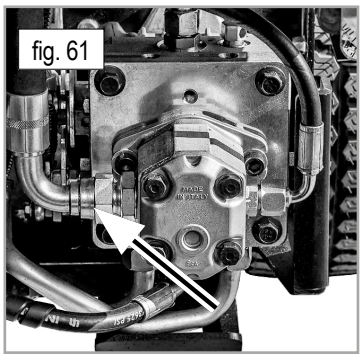
fig. 61

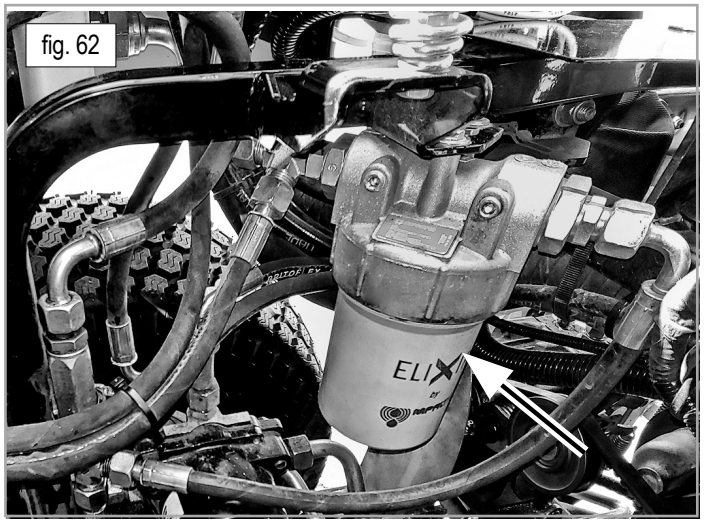

fig. 62

PRESSIONS HYDRAULIQUES	
Transmission en circuit fermé: pompe à déplacement variable et moteur hydraulique	**200 bar**
Direction Hydraulique	**140 bar**
Distributeur à levier	**140 bar**
Pression de chargement de la pompe hydraulique	**5 bar**

16.4 Entretien et démontage complet du plateau

ATTENTION: effectuer l'opération avec le moteur arrêté et le frein serré

Pour démonter le plateau de coupe, procédez comme suit :
1. Abaissez le plateau de coupe en déplaçant le levier du distributeur en position FLOAT (fig.59/1).
2. Dévissez la vis de protection du cardan (fig.63) et libérez le cardan en appuyant sur le bouton de verrouillage (fig.64).

fig. 63

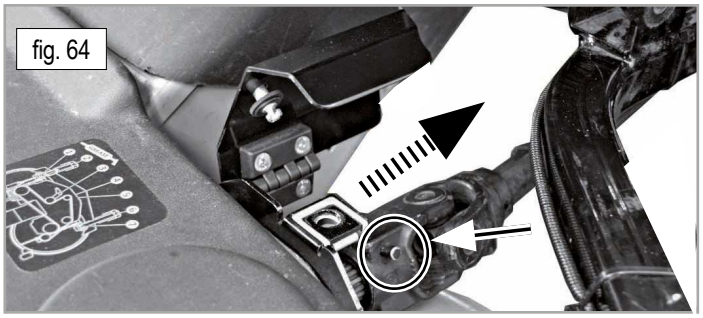
fig. 64

3. Libérez les goupilles arrière des bras, en les tirant vers l'extérieur et en les tournant pour bloquer la goupille dans son logement (fig. 65).

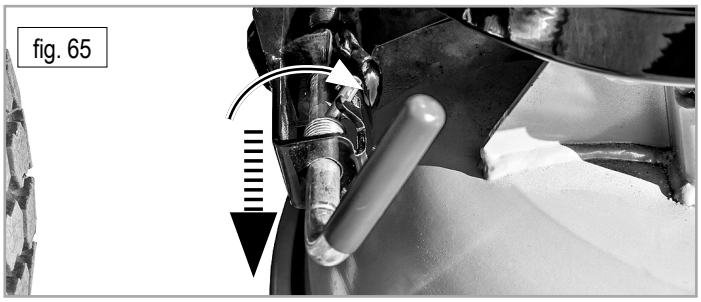
fig. 65

4. Retirez les goupilles fendues (fig. 66/A) des axes des bras de levage du plateau de coupe et faites glisser les axes (fig. 66/B).

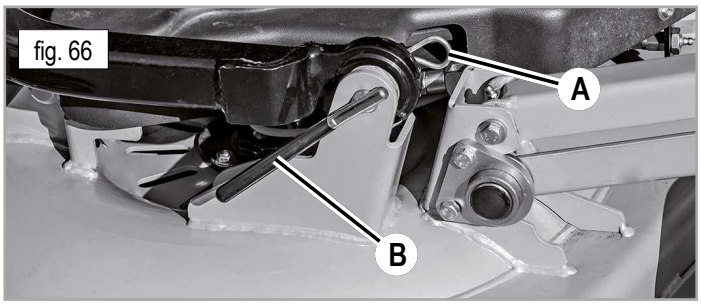

fig. 66

5. Débranchez le câble électrique du moteur qui commande la hauteur de coupe du plateau de coupe (fig. 67).

6. Tirez le plateau vers l'avant pour le décrocher de la machine.

Suivez la procédure en sens inverse pour réinstaller le plateau de coupe.

⚠ **ATTENTION: Lors du remontage du plateau de coupe, vérifiez que le cardan (fig. 68) et le conduit de chargement sont correctement raccordés.**

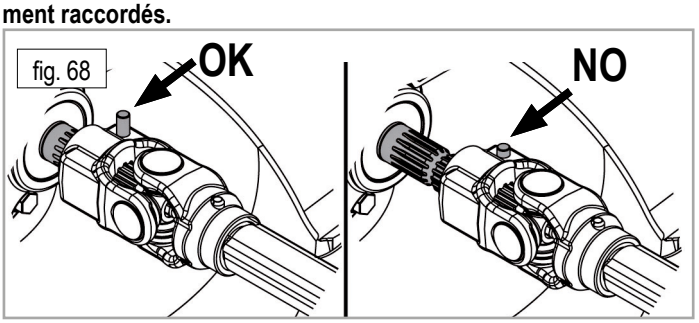

AFFÛTAGE DES LAMES

Une lame non aiguisée déchirera l'herbe, ce qui donnera à la pelouse un mauvais aspect. Il est nécessaire que l'affûtage soit toujours effectué sur les bords tranchants de toutes les lames de manière uniforme. En outre, si les lames ne coupent pas correctement, elles ont tendance à se déséquilibrer, ce qui fait vibrer la tondeuse;

⚠ **ATTENTION: Les lames endommagées doivent être remplacées.**
Faites attention au sens de rotation et au montage correct des lames (Fig. 69).

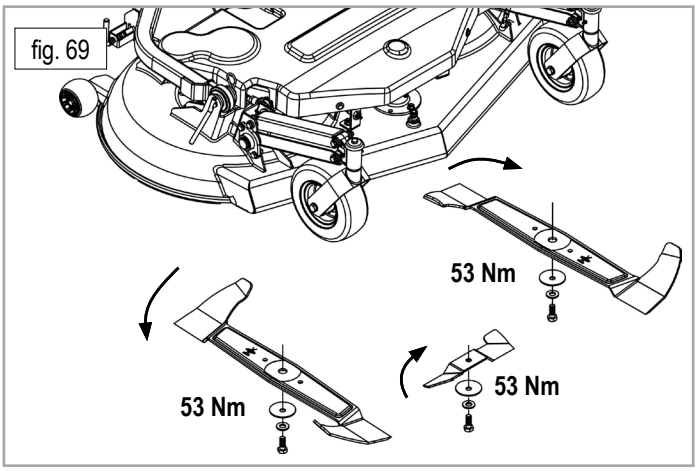

IMPORTANT: la vis centrale de la lame droite (vue du siège du conducteur) a un filetage à gauche. Le couple de serrage de la vis de fixation de la lame centrale est de 53 Nm.

⚠ **ATTENTION: Toutefois, avant de démarrer la machine, il est bon de s'assurer que le cardan est bien connecté et que le bouton d'arrêt ne soit pas appuyé (fig. 68).**

RENVOIS PLATEAU DE COUPE

Utilisez l'huile synthétique LSX 75W90 dans une quantité de 0,25 litre. Changez l'huile toutes les 300 heures. Le bouchon de niveau d'huile est situé sur le côté du renvoi (fig. 70). Pour changer l'huile du renvoi, retirez le couvercle en plastique du plateau de coupe, retirez la poulie, dévissez le bouchon d'inspection et aspirez l'huile.

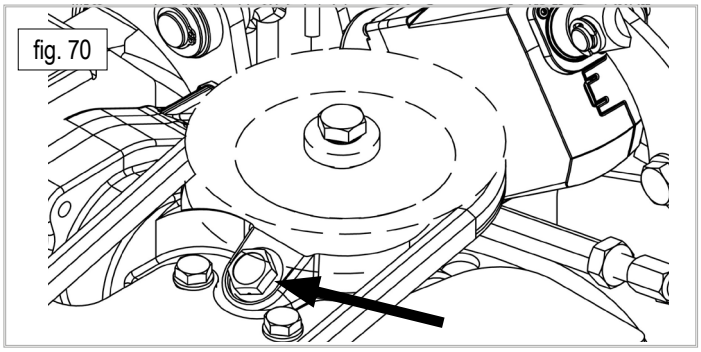

Si vous remarquez des fuites d'huile, nous vous recommandons de contacter votre centre d'assistance agréé Grillo.

16.5 Entretien de la courroie

REMPLACEMENT DES COURROIES PRISE DE FORCE

IMPORTANT: n'utiliser que des courroies d'origine Grillo

Pour leur remplacement:
1. Rabattez le siège et retirez le conduit de chargement.
2. Décrochez le radiateur à l'aide du levier situé au-dessus, pour avoir accès à l'embrayage.
3. Débranchez le câble électrique de l'embrayage électromagnétique (fig. 71/A).
4. Déposez le bras (fig. 71/B) fixé au réducteur au moyen des deux vis (fig. 71/C).
5. Desserrez le ressort qui règle le galet tendeur en dévissant les écrous (réf. 14.3 RÉGLAGES DE LA COURROIE DE PTO).
6. Les courroies peuvent maintenant être remplacées.

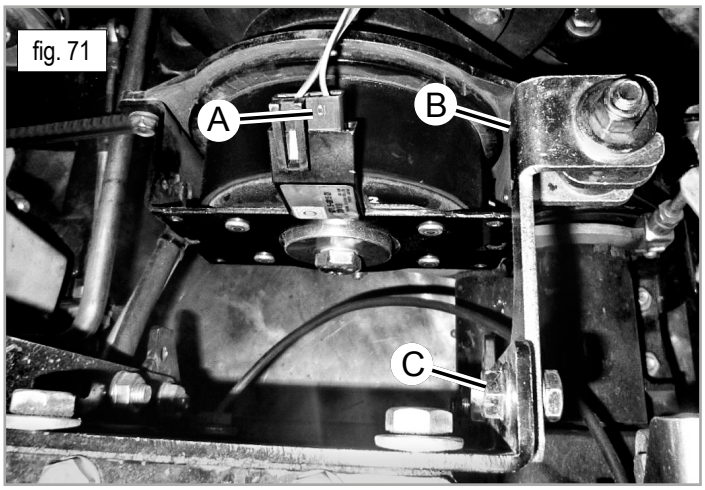

Remplacement terminé :

1. Remettez le bras dans sa position initiale et connectez le câble électrique à l'embrayage.
2. Tendez les courroies en amenant le ressort du tendeur à la compression correcte, de sorte que la pointe de l'indicateur de tension rouge soit alignée avec l'extrémité du ressort (réf. 14.3 RÉGLAGES DE LA COURROIE DE PTO).
3. Remettez le radiateur dans sa position et arrêtez-le avec le levier approprié, puis réinsérez le conduit d'herbe.

REMPLACEMENT DE LA COURROIE DE TRANSMISSION DE LA POMPE HYDRAULIQUE

Pour remplacer la courroie de la transmission à la pompe:

1. Déposez les deux courroies de la PDF comme décrit ci-dessus.
2. Abaissez le galet tendeur à la main (fig. 72/1).
3. Retirez la courroie (fig. 72/2).
4. Remettez en place les courroies de la PDF.

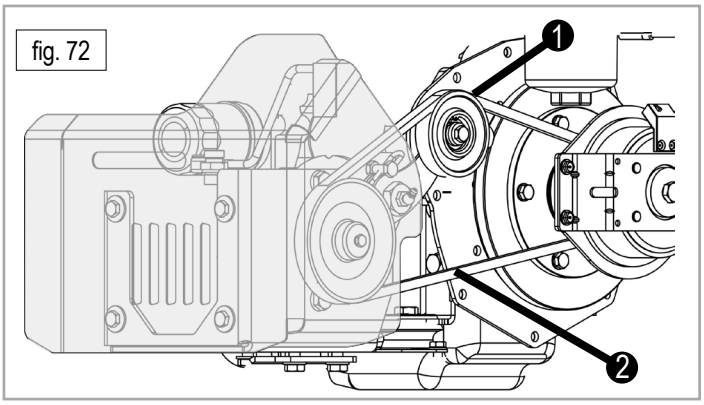

fig. 72

16.6 Maintenance du système électrique

FUSIBLES

Le système électrique est protégé par des fusibles qui, s'ils sont interrompus, provoquent l'inefficacité totale de l'ensemble du système électrique. Il existe deux fusibles principaux de 40 A : l'un protège tout le système électrique (fig. 73/C) et l'autre protège le ventilateur du radiateur (fig. 73/D). Sous le siège, à gauche de l'opérateur, d'autres fusibles sont installés pour protéger les composants du système électrique (fig.74). Si les problèmes électriques persistent après le remplacement des fusibles, contactez le centre de service agréé. Ne tentez jamais d'effectuer des réparations importantes sans disposer des moyens et des compétences techniques nécessaires.

IMPORTANT: ne pas remplacer les fusibles par d'autres d'un calibre différent de celui indiqué dans le manuel et sur l'autocollant correspondant.

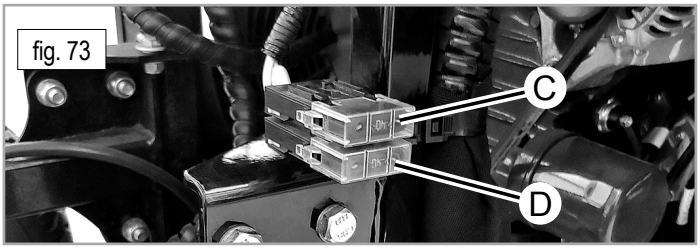

fig. 73

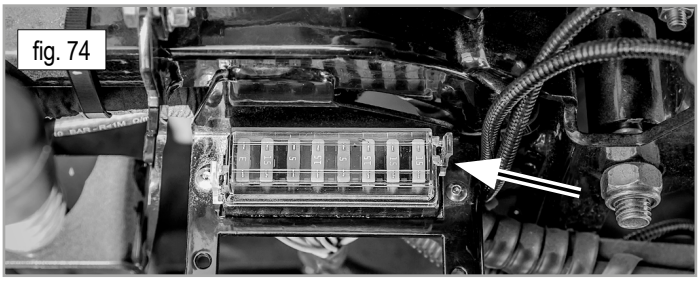
fig. 74

MICRO-INTERRUPTEUR POUR LE POSITIONNEMENT CORRECT DU BAC DE RAMASSAGE

- Un micro-interrupteur de sécurité détecte si le BAC est en position de travail (Fig. 75). Sinon, le plateau de coupe ne fonctionne pas. Le micro-interrupteur est situé à côté du conduit de chargement, à gauche de l'opérateur.

fig. 75

CAPTEUR DE TEMPÉRATURE DU MOTEUR

- Sur la tête du moteur se trouve un capteur qui détecte la température du liquide de refroidissement. Lorsque la température du liquide de refroidissement dépasse 95°C, le capteur envoie un signal au boîtier électronique situé sous le tableau de bord (fig. 76) qui déclenche le cycle de nettoyage automatique du radiateur, en inversant le sens de rotation du ventilateur pendant quelques secondes, en nettoyant la grille.
- Si le liquide de refroidissement dépasse 105°C, une alarme sonore se déclenche et, en même temps, le voyant sur le tableau de bord s'allume (fig. 77). Les lames sont automatiquement désengagées.
- Si la température du liquide de refroidissement dépasse 110°C, le moteur s'arrête.
- Si le capteur est défectueux ou absent, il ne sera pas possible de démarrer le moteur et le boîtier électronique signalera la défaillance du capteur en activant une alarme sonore continue.

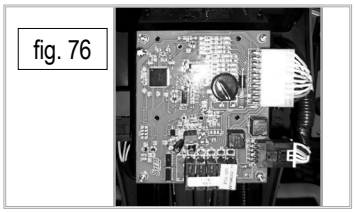
fig. 76

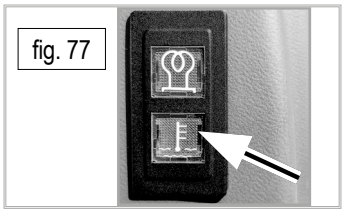
fig. 77

RELAIS

- Il y a quatre relais de commande du ventilateur du radiateur (fig. 78) situés sur le côté du radiateur, à gauche de l'opérateur.
- Les relais d'alimentation du moteur (clé, bougies de préchauffage, démarreur, pompe diesel) sont au nombre de quatre (fig. 79) et sont placés sur le côté opposé à la droite de l'opérateur.

fig. 78

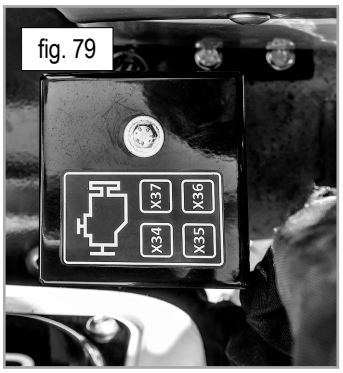

fig. 79

MICRO-INTERRUPTEUR DE POSITION NEUTRE

- La pédale d'avancement est reliée à un micro-interrupteur situé derrière la pompe hydraulique (fig. 80) qui signale la position neutre de la machine.

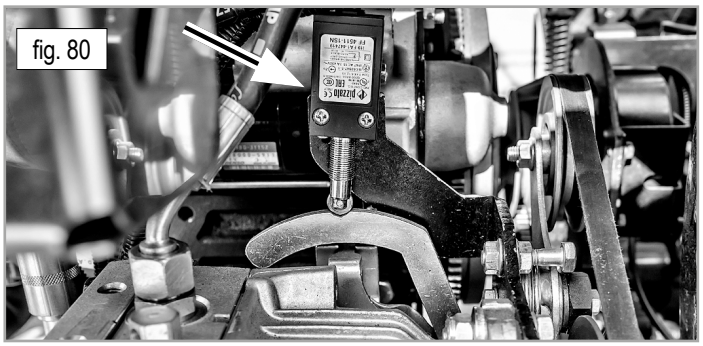
fig. 80

MICRO-INTERRUPTEUR DU FREIN DE STATIONNEMENT

- Le levier du frein de stationnement actionne un micro-interrupteur (fig. 81) qui signale que le frein est actif et permet au moteur de rester en marche même si l'opérateur abandonne le siège conducteur.

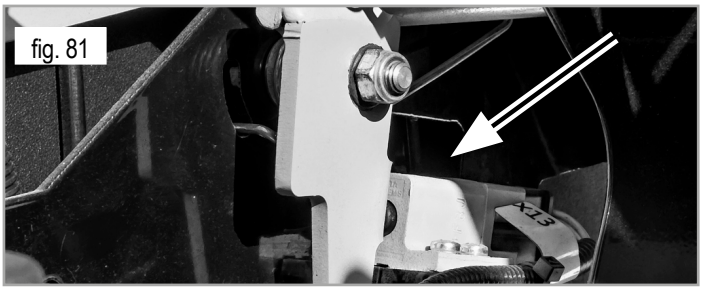
fig. 81

MICRO-INTERRUPTEUR “BAC PLEIN“

- Le micro-interrupteur de bac plein est monté sur le répartiteur mobile à l’intérieur du bac et envoie le signal pour débrayer automatiquement les lames lorsque le bac est plein (fig. 82). Il est également possible de maintenir les lames en marche en appuyant sur l’interrupteur situé sur le côté gauche de l’opérateur. De cette façon, il sera possible de continuer à couper, s’il manque de petites zones pour terminer le travail ; un signal acoustique préviendra l’opérateur que le bac est plein. Il est important de régler la position du micro-interrupteur en fonction du type d’herbe à couper, afin que le bac de ramassage soit complètement rempli. Dans des conditions de coupe normales, le micro-interrupteur du bac plein doit être réglé sur la position centrale. Il est conseillé de l’orienter vers le bas lorsque l’herbe est humide ou très haute, et vers le haut lorsque l’herbe est courte ou sèche (fig. 83).

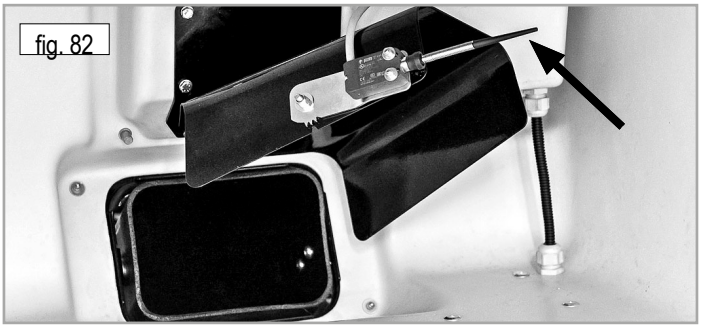
fig. 82

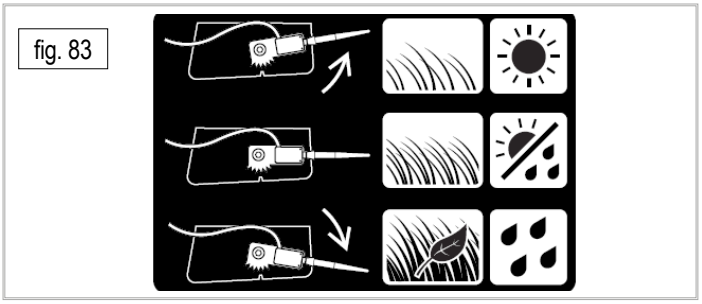
fig. 83

- Il est possible d’accéder au compartiment du moteur électrique du répartiteur en dévissant les quatre vis du couvercle du bac situé derrière le siège (fig. 84).

fig. 84

COMPTEUR D’HEURES

Le compteur d’heures est placé sur le tableau de bord et indique les heures de travail effectuées par la machine.
En appuyant une fois sur le bouton situé sous l’écran, il est possible de visualiser le nombre d’heures qui manquent au prochain changement d’huile (le message clignotant OIL apparaît, suivi du nombre d’heures manquantes). En appuyant à nouveau sur le bouton, il est possible de voir le nombre d’heures restant jusqu’à la prochaine lubrification des points de graissage (le message clignotant LUBE apparaît, suivi du nombre d’heures restantes). Une nouvelle pression sur le bouton permet de revenir à l’écran des heures.
Lorsqu’il manque 10 heures pour l’huile / 5 pour les graisseurs, les signes OIL / LUBE commencent à clignoter. Ils continueront à compter les heures manquantes, jusqu’à ce qu’ils affichent le message OIL NOW / LUBE NOW : à ce stade, il est conseillé d’effectuer l’entretien dans un court laps de temps.
Une fois l’entretien effectué, pour remettre à zéro le compte des heures, allez sur la page à remettre à zéro (par exemple OIL) et maintenez le bouton appuyé jusqu’à ce qu’une série de zéros (000000) apparaisse. Le compte est automatiquement remis à zéro.

MICRO-INTERRUPTEUR DU SIÈGE

Le micro-interrupteur de présence de l’opérateur est situé sous le siège et détecte la présence de l’opérateur lorsqu’il est assis sur le siège du conducteur.

16.7 Remplacement de la batterie

Pour accéder à la batterie et la remplacer en cas de panne, il est nécessaire de tourner la clé de contact sur la position d’arrêt et de activer le frein de stationnement. Puis, dévisser le couvercle placé sur la batterie et le pare-chocs avec le crochet de remorquage (fig. 85). Débrancher les câbles **(d’abord le négatif NOIR et ensuite le positif ROUGE)** et, après avoir desserré les vis de fixation, retirer la batterie déchargée.

fig. 85

Insérez la nouvelle batterie en connectant les câbles (d’abord le câble positif ROUGE puis le câble négatif NOIR), serrez les vis de fixation et remontez le pare-chocs et le couvercle supérieur.

Si la batterie de remplacement a été fournie en tant que pièce de rechange “sèche” avec acide séparé, choisissez un endroit approprié, sec et bien ventilé, exempt d’étincelles et de sources de chaleur, puis procédez selon les indications suivantes

1. - insérez l’acide et attendez 2 heures ;
2. - chargez la batterie avec un chargeur de batterie réglé sur 12 volts en charge lente pendant 2 heures;

⚠ **ATTENTION: Si cette règle n’est pas respectée, la batterie peut se détériorer et l’acide peut fuir pendant le fonctionnement.**

3. - vérifiez périodiquement le niveau du fluide et maintenez les colliers de serrage lubrifiés avec de la graisse de vaseline.

⚠ **ATTENTION: les gaz dégagés par la batterie sont explosifs, tenez-la éloignée des flammes et des étincelles.**

⚠ **ATTENTION: - N’inversez pas la polarité de la batterie.**
- N’utilisez pas la tondeuse sans la batterie.
- Veillez à ne pas provoquer de court-circuit.

17 IDENTIFICATION DES INCONVÉNIENTS

FD 500 - IDENTIFICATION DES INCONVÉNIENTS		
INCONVÉNIENT	**CAUSE**	**REMÈDE**
Le tableau de bord reste éteint, avec la clé dans une position autre que STOP.	La batterie ne délivre pas de courant	- Vérifiez les câbles de connexion - Vérifiez le niveau d'électrolyte dans la batterie - Rechargez la batterie - Vérifiez l'intégrité des fusibles - Vérifiez les connexions de masse sur le moteur
Le tableau de bord est allumé, la clé dans une position autre que STOP, mais le démarreur ne tourne pas	La batterie ne produit pas assez de courant	- Chargez de la batterie - La batterie n'est pas reliée à la masse - Vérifiez l'intégrité des fusibles
	Pas de consentement pour commencer	- La pédale de marche avant/arrière n'est pas en position neutre. - Asseyez-vous sur le siège du conducteur, pour activer le micro-interrupteur, ou activez le frein de stationnement. - Température élevée du moteur - Vérifiez si le micro-interrupteur est défectueux - Contacteur de démarrage défectueux
Démarrage difficile ou fonctionnement irrégulier du moteur	Problèmes de carburation	- Nettoyez ou remplacer le filtre à air - Vérifiez qu'il n'y a pas d'aspiration d'air dans le circuit de carburant. - Purgez l'air du circuit de carburant
	Dépôts ou impuretés dans le carburant	- Vérifiez et, si nécessaire, remplacez le filtre à carburant. - Consultez le manuel du moteur
	Problèmes d'injection	- Consultez le manuel du moteur
Le démarreur tourne mais le moteur ne démarre pas	Manque de flux de carburant	- Vérifiez le niveau de carburant dans le réservoir - Vérifiez (et remplacez si nécessaire) le filtre à carburant. - Purgez l'air du circuit de carburant
	Mauvais préchauffage des bougies de préchauffage	- Attendez que le voyant de préchauffage s'éteigne. - Contrôlez le bon fonctionnement des bougies de préchauffage.
	Solénoïde d'arrêt	- Vérifiez manuellement le coulissement du levier d'arrêt
	Temporisateur relais	- Remplacez le temporisateur. - Vérifiez la connexion électrique
Baisse de rendement du moteur durant la coupe	Vitesse d'avancement élevée par rapport à la hauteur de coupe	- Réduire la vitesse d'avancement de la tondeuse - Régler le plateau dans une position de coupe plus élevée
	Transmission du plateau de coupe	- Vérifiez l'intégrité des roulements de le plateau de coupe et des tendeurs de courroie. - Lubrifiez le plateau à l'aide des graisseurs indiqués. - Vérifiez la netteté du canal de chargement et de le plateau.
Lorsque on enclenche les lames, le moteur se coupe.	- Lames - Tendeurs de courroies - Renvoi d'angle du plateau	- Vérifiez l'intégrité des roulements du plateau de coupe et des tendeurs de courroies. - Contrôlez le renvoi d'angle du plateau. - Assurez-vous que les lames et la transmission ne soient pas bloquées.

FD 500 - IDENTIFICATION DES INCONVÉNIENTS		
INCONVÉNIENT	**CAUSE**	**REMÈDE**
Coupe irrégulière et ramassage insuffisante	Inclinaison incorrecte du plateau de coupe	- Contrôler la pression des pneus - Rétablir une inclinaison correcte du plateau.
	Inefficacité des lames	- Contrôler le montage correct des lames - Affûter ou remplacer les lames - Régler la tension de la courroie de la prise de force
	Vitesse d'avancement élevée par rapport à la hauteur de coupe ou aux conditions du gazon.	- Réduire la vitesse d'avancement - Mettre le plateau dans une position de coupe plus élevée
	Obstruction du canal de chargement	- Vérifier les tours moteur - Retirer le plateau et videz le conduit d'herbe. - Nettoyez la grille du bac de ramassage - Régler le micro-interrupteur du bac plein
Vibrations durant le fonctionnement	Lames déséquilibrées	- Équilibrer ou remplacer les lames si elles sont endommagées - Vérifier l'intégrité des roulements et des tendeurs de courroie.
	Impacts accidentels, sur bordures, murs etc...	- Contrôler les vis de fixation des lames, du châssis et du moteur - Serrer toutes les vis desserrées
Le voyant d'huile moteur s'allume	Pression d'huile moteur insuffisante	- Contrôler et rétablir le niveau d'huile moteur - Replacer le filtre à huile du moteur
Les lames ne s'enclenchent pas	- Frein de stationnement engagé - Interrupteur défectueux - Embrayage défectueux - Micro bac plein défectueux - Micro bac fermé défectueux - Bac plein ou ouvert - Température élevée du moteur	- Contrôler le bouton d'enclenchement des lames - Contrôler le fonctionnement et l'intégrité de l'embrayage - Contrôler les fusibles - Vérifier le fonctionnement et le réglage des micro-interrupteurs. - Contrôler les connecteurs des micro-interrupteurs - Vérifier le voyant de température du moteur

⚠ **ATTENTION: Si les problèmes persistent après avoir effectué les opérations décrites dans ce manuel, contactez le Centre d'Assistance Autorisé. Ne tenter jamais d'effectuer des réparations importantes sans avoir les moyens et les compétences techniques nécessaires.**

SI VOUS HEURTEZ UNE PIERRE OU UN AUTRE OBJET ÉTRANGER.

1. Désengagez les lames
2. Relevez le plateau de coupe.
3. Arrêtez le moteur et serrez le frein à main.
4. Contrôlez les vis qui fixent les lames et l'intégrité du plateau de coupe.
5. Vérifiez qu'aucun corps étranger n'a pénétré dans le canal de chargement ou n'est coincé.

18 TABLEAU RÉCAPITULATIF DE MAINTENANCE

TABLEAU RÉCAPITULATIF DE MAINTENANCE									
opération		toutes les 8 heures	après les premieres 20 heures	toutes les 40 heures	toutes les 50 heures	toutes les 75 heures	toutes les 100 heures	toutes les 150 heures	apres les 150 heures
huile moteur	contrôler le niveau	●							
	changer				● (premier change)	●			
filtre à huile moteur	remplacer				● (premier change)			●	
filtre à air	contrôler	●							
	remplacer						*		
l'huile du système hydraulique et filtre	contrôler le niveau		●		●				
	remplacer						●		● (toutes les 400 heures)
huile pour l'essieu avant	remplacer								● (premier change à 500 heures puis toutes les 1000 heures)
contrôler la nettoyage de la grille d'aspiration du radiateur		●							
contrôler l'affûtage et la fixation des lames			●			●			
lubrifier avec graisse				●					
filtre diesel	contrôler						●		
	remplacer								● (toutes les 400 heures)
huile renvoi d'angle du plateau	remplacer								● (toutes les 300 heures)

● opération recommandée * à effectuer si nécessaire

19 TABLEAU RÉCAPITULATIF DE LIQUIDES ET QUANTITÉS

LES LIQUIDES À REMPLACER ET QUANTITÉ'			
huile moteur	15W40	3,2 L	**Changement après les 50 premières heures de fonctionnement et toutes les 75 heures par la suite.**
liquide de refroidissement	50% eau 50% anti-gel	6,4 L	**Vider et rincer le réservoir puis ajouter du liquide toutes les 1000 heures ou une fois par an.**
huile pour l'essieu avant	ISO VG220	1,5 L	**Remplacer après les 500 premières heures de fonctionnement et toutes les 1000 heures par la suite.**
huile renvoi d'angle du plateau	75W90	0,25 L	**Remplacer toutes les 300 heures**
huile hydraulique	5W50	6,7 L	**Remplacer après les 100 premières heures de fonctionnement et toutes les 400 heures par la suite.**

Pression correcte des pneus(1,5 bar)

20 MISE EN DÉPÔT ET INACTIVITÉ PROLONGÉE

Placer la machine dans un endroit sec et à l'abri des intempéries. Nettoyez la machine de la saleté et des résidus d'herbe et, lorsque le moteur est froid, recouvrez-la d'un chiffon, si possible. Si une période d'inactivité prolongée est prévue (supérieure à 1 mois), veillez à :

- déconnecter le câble positif (ROUGE) de la batterie et suivre les instructions données dans le livret d'instructions du moteur ;
- lubrifier toutes les articulations en suivant les points indiqués.

21 REMORQUAGE DE LA MACHINE Á MOTEUR ÉTEINT

Attention ! Pour déplacer la machine avec le moteur éteint, desserrez la vis de la pompe hydrostatique (fig. 86) ; utilisez une clé de 16 mm - 5/8”. Desserrez la vis de deux tours maximum.

fig. 86

ATTENTION: Cela annule l’efficacité du dispositif de freinage.

IMPORTANT: remorquez la machine à très basse vitesse et sur de courtes distances, 100 m maximum, pour éviter d’endommager la pompe hydraulique ou le moteur. Pour rétablir le bon fonctionnement de la machine, n’oubliez pas de resserrer la vis, avec un couple maximal de 14 Nm.

22 SERVICE D’ASSISTANCE TECHNIQUE

22.1 Support

Ce manuel fournit des instructions pour l’utilisation de la tondeuse et pour son entretien ordinaire et extraordinaire.
Pour les entretiens extraordinaires, pour toutes les opérations qui requièrent des compétences techniques, contactez votre revendeur agréé Grillo.

22.2 Données d’identification

Si vous devez contacter un centre de service agréé, fournissez-lui toujours les informations relatives à l’entretien :

Le modèle
Le numéro de série

La plaquette portant le numéro de série de la machine est située sur la partie arrière du châssis, au-dessus de la roue droite (fig.87).

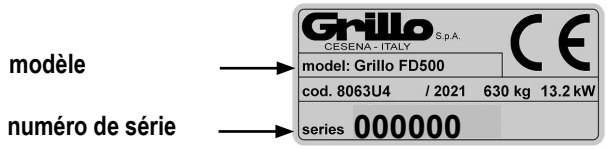

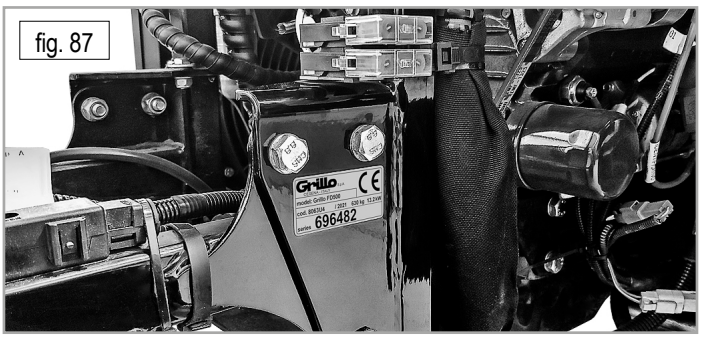

fig. 87

Nous conseillons au client de noter dans les espaces ci-dessous ces informations complémentaires, qui peuvent être utiles au service après-vente.

DATE D’ACHAT .....

CONCESSIONNAIRE GRILLO .....

22.3 Pièces détachées

Il est recommandé d’utiliser uniquement des pièces de rechange d’origine, les seules qui offrent sécurité et interchangeabilité.

22.4 Garantie

La garantie est fournie de la manière et dans les limites indiquées par la loi en vigueur. Le concessionnaire devra remettre le certificat de garantie de la machine au client final, en imprimant une copie de l’enregistrement à partir du site web de Grillo. En ce qui concerne le moteur, les conditions prévues par les constructeurs respectifs s’appliquent.

22.5 Comment commander des pièces détachées

Contacter nos centres agréés.
(Indiquer le numéro de série de la machine et la référence de la pièce à remplacer). On peut identifier la référence de la pièce en consultant le site Grillo : les vues éclatées de la machine sont disponibles après avoir saisi le numéro de série de la machine.

23 AVERTISSEMENTS DE TRANSPORT

REMORQUAGE
Le crochet d’attelage est situé à l’arrière de la machine. Il peut tracter des rouleaux compacteur, des remorques jusqu’à un **poids maximum de 200 kg sur terrain plan.**

LEVAGE ET TRANSPORT
Si la machine est transportée par camion ou remorque, abaissez le plateau de coupe, activez le frein de stationnement et fixez-la correctement au moyen de cordes, de câbles ou de chaînes. Pour le levage, accrochez les cordes au point indiqué par la flèche (fig.88). Vérifiez que la grue, les palans et les câbles ont une capacité suffisante. Le poids total de la machine est de 630 kg.

fig. 88

24 DISPOSITION

Les déchets tels que les huiles ou les carburants usagés, les lubrifiants usagés, les filtres, les batteries ou d’autres pièces d’usure de ce type peuvent nuire aux personnes, aux animaux et à l’environnement. Ils doivent donc être éliminés de manière appropriée. Contactez un centre de recyclage ou votre concessionnaire pour obtenir des informations sur l’élimination appropriée.

CERTIFICAT DE CONFORMITE' CE

(2006/42/CE, II A)

Je soussigné, Ing. Andrea Pinza, en qualité de représentant légal de la

GRILLO SPA – Via Cervese, 1701 – 47521 CESENA (FC) – ITALIE

certifie que la machine indiquée ci-dessous:

Modèle	Dénomination	Moteur	Puissance nominale (kW)	N° de série
FD500	tondeuse	Kubota D722-E4B	13,2 @3200 rpm	709503 et suivantes

Satisfait à l'ensemble des dispositions pertinentes de la Directive:

2006/42/CE (Directive machine)
2000/14/CE - 2005/88/CE - D. Lgs 262/02 (Niveaux sonores)
EN ISO 5395:2018 (Machines pour le jardin – Prescriptions de sécurité)

Niveaux sonores

Modèle	Largeur de coupe (cm)	Puissance sonore mesurée (dBA)	Puissance sonore garantie (dBA)	Incertitude (dBA)	Tours moteur (rpm)
FD500	113	99	100	1	3100

Niveaux sonores selon EN ISO 5395-1:2018 et selon l'annexe VI PROC.1 de la directive 2000/14/CE
Incertitude déterminée selon UNI EN ISO 3744:2010 pour instruments de classe I.

Niveaux sonores au niveau des oreilles de l'utilisateur

Modèle	Niveau sonore (dBA)	Incertitude (dBA)
FD500	91	1

Niveaux sonores selon EN ISO 5395-1:2018
Incertitude déterminée selon UNI EN ISO 11200:2020 pour instruments de classe I.

Vibrations

Modèle	Masse à vide (kg)	Au corps entier (m/s^2)	Incertitude (m/s^2)	Main/Bras (m/s^2)	Incertitude (m/s^2)
FD500	630	0,72	0,5	1,42	0,5

Valeurs détérminées selon EN ISO 5395-1:2018
Incertitude détérminée selon UNI EN 12096:1999 pour instruments de classe I.

Organisme notifié
ECO Certificazioni S.p.A. – Via Mengolina, 33 – 48018 Faenza (RA) – ITALY

Personne autorisée à constituer le dossier technique:
Rubaconti Ilario, dierecteur technique
Grillo S.p.A. – Via Cervese, 1701 – 47521 Cesena (FC) – ITALY

Personne autorisée à constituer la declaration au nom du fabricant:
Ing. Pinza Andrea, directeur général
Grillo S.p.A. – Via Cervese, 1701 – 47521 Cesena (FC) – ITALY

Grillo S.P.A.

CESENA, 15 Juillet 2021

The spare parts catalogues are available on line at http://www.grilloagrigarden.co.uk/spare_parts_lists
Le tavole ricambi sono disponibili online all'indirizzo http://www.grillospa.it/tavole_ricambi
Les vues éclatées son disponibles en ligne sur http://www.grillofrance.fr/vues_eclatees
Die Ersatzteillisten sind online verfügbar unter http://www.grillodeutschland.de/ersatzteillisten
Los despieces son disponibles on line en http://es.grillospa.it/despieces

Grillo S.p.A.
VIA CERVESE 1701 - 47521 CESENA - ITALIA
Tel: +39 0547633111
Website: www.grillospa.it
E-mail: grillo@grillospa.it

Grillo Agrigarden Ltd
DOVE FIELDS UTTOEXETER - ST148HU STAFFORDSHIRE - UNITED KINGDOM
Tel: + 44 01889569149
Website: www.grilloagrigarden.co.uk
E-mail: info@grilloagrigarden.co.uk-mail: grillo@grillospa.it

Grillo Deutschland GmbH
PILSENER STRASSE 9 - D-86199 AUGSBURG -DEUTSCHLAND
Tel: + 49 082126879910
Webseite: www.grillodeutschland.de
E-Mail: grillo@grillodeutschland.de

Grillo Australasia Pty Ltd
14 REBECCA COURT - VIC 3943 SORRENTO - AUSTRALIA
Tel: + 61 0428206225
Website: www.grilloaustralia.com.au
E-mail: allan@grilloaustralia.com.au

Grillo
AGRIGARDEN MACHINES